CKT-069

AMPLIFICADOR STEREO DE 80W

CON / STK4172-II – STK4192-II

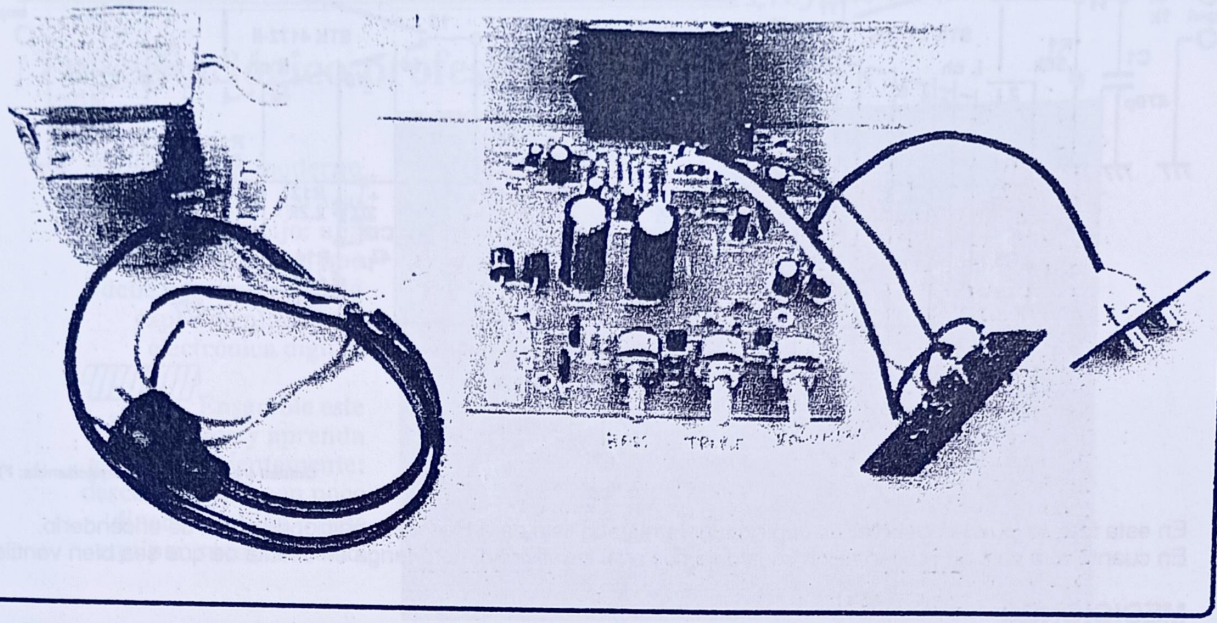

CONSTRUCCION DE UN AMPLIFICADOR

Enseñaremos a construir un amplificador de audio con una salida aproximada de 80 Vatios (40 por canal) con una impedancia de 8 Homios. Utilizaremos un integrado hibrido de gran fidelidad llamado STK4172-II.
Este integrado dependiendo de la alimentacion puede entregar a la salida desde 6 hasta 50 vatios, ademas es de facil ensamble. Su cuerpo es pequeño y la distribucion y funcion de los pines es compatible con una gran cantidad de integrados de la serie STK4101-II.
Incluye circuito de (muting) al encendido. Esto quiere decir que cuando prende no suena un (pop) fuerte.
Trabaja a una temperatura relativamente baja lo cual lo hace interesante ya que con un buen disipador puede utilizarlo sin ventilador adicional. Ademas es muy economico tanto el integrado como los componentes adicional

Especificaciones

Condiciones de operacion recomendadas

Parametro	Simbolo	Escala	Unidad	
Suministro de voltage recomendado	Vcc	±32	Voltios	
Carga resistiva	R/L	8	Homois	

La fuente

La alimentacion de este modelo debe hacerse con una fuente dual de ±32 voltios es decir que tiene un voltaje total de 64 voltios que al tomar un punto de referencia central, al medirlo con el multimetro marca entre el punto positivo y el punto medio 32 voltios y entre el punto negativo y el punto medio -32 voltios. Observe el plano de de un doblador de tencion para evitar utilizar un transformador con tap central.

ENSAMBLE DEL AMPLIFICADOR

Acontinuacio enseñaremos paso a paso como armar el amplificador que ademas de buena potencia y muy bajo ruido esta optimizado con un circuito de tonos pasivos para realzar las frecuencias bajas y altas que el computador pierde al reproducir archivos (MP).
Ademas trae la fuente de alimentacion en la misma tarjeta para evitar la mayor cantidad de cables y problemas de ruidos parasitos.

Ahora observamos todos los materiales que utilizaremos en el proyecto. Las partes que no estan especificadas en la tarjeta las iremos nombrando o explicando durante el proceso de construccion del amplificador.
El disipador de calor puede ser fabricado con angulo de aluminio de 2 pulgadas por un 1/8, esto en caso de no conseguir un disipador edecuado.

LER GALIX

CONSTRUCCION DE UN AMPLIFICADOR

Enseñaremos a construir un amplificador de audio con una salida aproximada de 80 Vatios (40 por canal) con una impedancia de 8 Homios. Utilizaremos un integrado hibrido de gran fidelidad llamado STK4172-II.
Este integrado dependiendo de la alimentacion puede entregar a la salida desde 6 hasta 50 vatios, ademas es de facil ensamble. Su cuerpo es pequeño y la distribucion y funcion de los pines es compatible con una gran cantidad de integrados de la serie STK4101-II.
Incluye circuito de (muting) al encendido. Esto quiere decir que cuando prende no suena un (pop) fuerte.
Trabaja a una temperatura relativamente baja lo cual lo hace interesante ya que con un buen disipador puede utilizarlo sin ventilador adicional. Ademas es muy economico tanto el integrado como los componentes adicionale

Especificaciones

Condiciones de operacion recomendadas

Parametro	Simbolo	Escala	Unidad	
Suministro de voltage recomendado	Vcc	±32	Voltios	
Carga resistiva	R/L	8	Homois	

La fuente

La alimentacion de este modelo debe hacerse con una fuente dual de ±32 voltios es decir que tiene un voltaje total de 64 voltios que al tomar un punto de referencia central, al medirlo con el multimetro marca entre el punto positivo y el punto medio 32 voltios y entre el punto negativo y el punto medio -32 voltios. Observe el plano de de un doblador de tencion para evitar utilizar un transformador con tap central.

ENSAMBLE DEL AMPLIFICADOR

Acontinuacio enseñaremos paso a paso como armar el amplificador que ademas de buena potencia y muy bajo ruido esta optimizado con un circuito de tonos pasivos para realzar las frecuencias bajas y altas que el computador pierde al reproducir archivos (MP).

Ademas trae la fuente de alimentacion en la misma tarjeta para evitar la mayor cantidad de cables y problemas de ruidos parasitos.

Ahora observamos todos los materiales que utilizaremos en el proyecto. Las partes que no estan especificadas en la tarjeta las iremos nombrando o explicando durante el proceso de construccion del amplificador.

El disipador de calor puede ser fabricado con angulo de aluminio de 2 pulgadas por un 1/8, esto en caso de no conseguir un disipador edecuado.

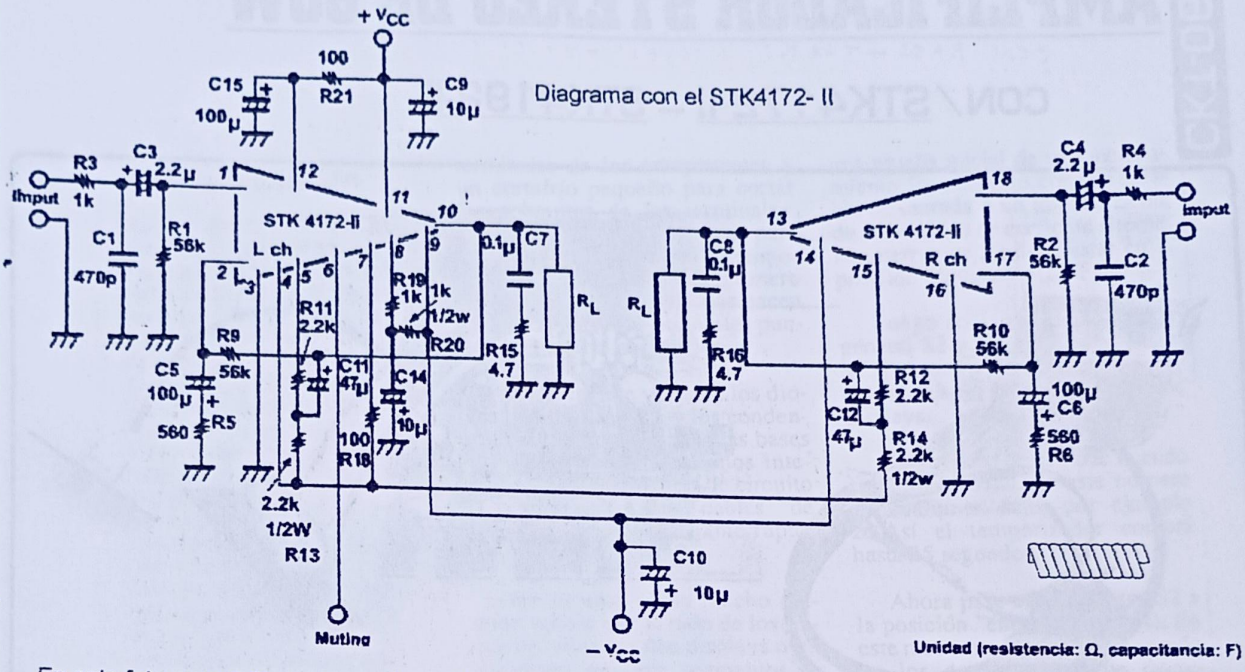

Unidad (resistencia: Ω, capacitancia: F)

En esta foto se puede observar el amplificador terminado listo para Hacerle mediciones antes de encenderlo.
En cuanto a la caja de precentacion se la dejamos a su creatividad, pero tenga en cuenta de que sea bien ventilada.

MEDICIONES

Antes de conectar el amplificador es necesario hacer algunas mediciones de rutina que le daran tranquilidad y evitaran la perdida de algun componente a momento de prenderlo.

Coloque su multimetro en continuidad y mida la entrada de corriente alterna donde ira el transformador conectado. Debe marcar infinito (un uno a la izquierda). Tambien al medir entre el Jumper positivo (J+) y tierra debe marcar unos numeros mientras cargas los filtros y luego infinito (un uno a la izquierda). Si obtiene una medicion Herrada como por ejemplo 500K Homios, revece las pistas del impreso que no halla coliciones entre las pistas.
Al medir entre el Jumper negativo (J-) y tierra debe marcar unos numeros mientras cargas los filtros y luego infinito (un uno a la izquierda). Si no es asi revice las pistas del impreso que no halla coliciones entre las pistas, ademas Cersiorece de haber colocado los diodos en la direccion correcta.
Entre tierra y las salidas tambien debe dar infinito . Esto quiere decir que las salidas no estan en corto.
Si el multimetro pita constante y marca cero en alguna de las mediciones anteriores quiere decir que esta en corto y debe revisar tanto la tarjeta como los componentes y las soldaduras. Ahora conecte el amplificador a los 110 voltios y antes de conectar los parlantes realice las siguientes mediciones colocando su multimetro en corriente continua 200 Voltios (V-)
Entre el Jumper positivo (J+) y tierra debe marcar un voltaje positivo que si el transformador es de 24 voltios saldra en el multimetro 32 voltios continuos. En la foto marca 28 voltios porque usamos un transformador de 20 voltios que no es el adecuado para aprovechar todo el rendimiento de el amplificador.

LISTA DE MATERIALES

- 1- Circuito integrado Hibrido STK 4172-II
- 2- Condensadores de 470 Picos
- 2- Condensadores de 2.2 mF /100V
- 6- Condensadores de 100 mF /50V
- 1- Condensadores de 47mF / 50V
- 3- Condensadores de 10 mF /50V
- 2- Condensadores de 0.1 mF 100V
- 4- Condensadores de 0.47 mF /50 V
- 2- Condensadores de 0.01mF /50V
- 2- Condensadores de 4700mF /35V
- 4- Resistencias de 56 Kilo homios
- 4- Resistencias de 560 Homios
- 4- Resistencias de 1 Kilo homio
- 2- Resistencias de 100 Homios
- 2- Resistencias de 4.7 Homios
- 2- Resistencias de 4.7 Kilo homios
- 4- Resistencias de 2.2 Kilo homios
- 2- Potenciometros de 10 Kilo homios
- 1- Potenciometro de 20 Kilo homios
- 2- Diodos de 6 amperios
- 1- porta fusible para impreso
- 1- Conector de 3 pines pequeño
- 1- Conector de 3 pines grande
- 1- Conector de 6 pines pequeño
- 1- base para integrado de 20 o 40 pines
- 1- impreso en baquelita tomkits
- 1- Transformador de 24 Volt 5 amp
- 2- RCA dobles de chasis
- 1 Metro de cable 2 x 16
- 20 Cmts de cable Blindado estereo

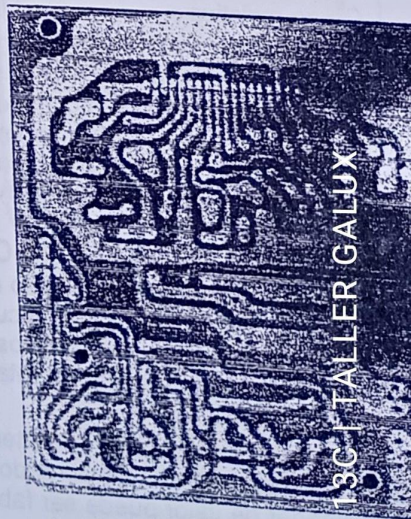

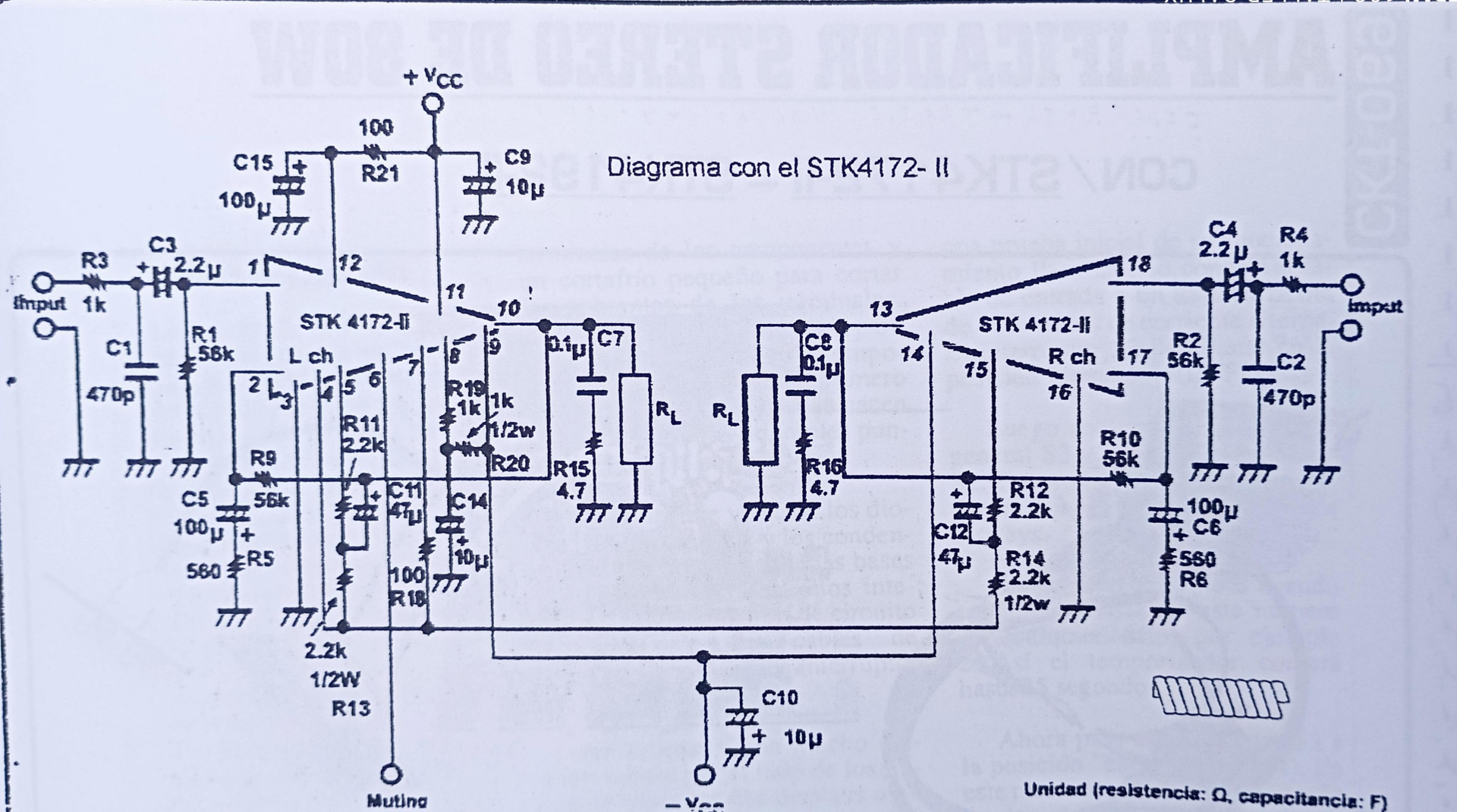
Diagrama con el STK4172- II
+ Vcc
100
R21
C15
100µ
C9
10µ
C3
2.2µ
R3
1k
input
C1
470p
R1
56k
STK 4172-II
L ch
R11
2.2k
R9
56k
C5
100µ
R5
560
2.2k
1/2W
R13
Muting
R19
1k
1k
1/2w
R20
C11
47µ
C14
10µ
100
R18
0.1µ
C7
R15
4.7
RL
C10
10µ
− Vcc
C8
0.1µ
R16
4.7
RL
R ch
R12
2.2k
C12
47µ
R14
2.2k
1/2w
R10
56k
100µ
C6
560
R6
C4
2.2µ
R4
1k
input
R2
56k
C2
470p
Unidad (resistencia: Ω, capacitancia: F)

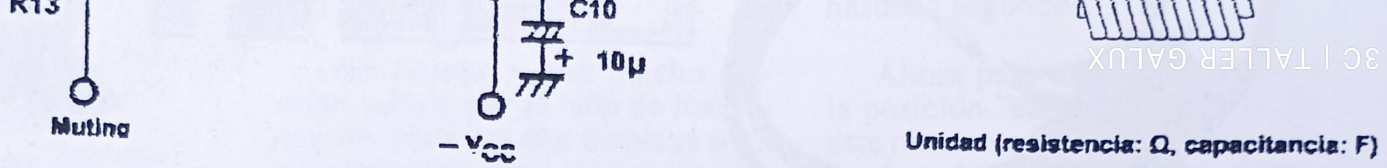

Unidad (resistencia: Ω, capacitancia: F)

En esta foto se puede observar el amplificador terminado listo para Hacerle mediciones antes de encenderlo.
En cuanto a la caja de precentacion se la dejamos a su creatividad, pero tenga en cuenta de que sea bien ventilada.

MEDICIONES

Antes de conectar el amplificador es necesario hacer algunas mediciones de rutina que le daran tranquilidad y evitaran la perdida de algun componente a momento de prenderlo.

Coloque su multimetro en continuidad y mida la entrada de corriente alterna donde ira el transformador conectado. Debe marcar infinito (un uno a la izquierda). Tambien al medir entre el Jumper positivo (J+) y tierra debe marcar unos numeros mientras cargas los filtros y luego infinito (un uno a la izquierda). Si obtiene una medicion Herrada como por ejemplo 500K Homios, revece las pistas del impreso que no halla coliciones entre las pistas.
Al medir entre el Jumper negativo (J-) y tierra debe marcar unos numeros mientras cargas los filtros y luego infinito (un uno a la izquierda). Si no es asi revice las pistas del impreso que no halla coliciones entre las pistas, ademas Cersiorece de haber colocado los diodos en la direccion correcta.
Entre tierra y las salidas tambien debe dar infinito . Esto quiere decir que las salidas no estan en corto.
Si el multimetro pita constante y marca cero en alguna de las mediciones anteriores quiere decir que esta en corto y debe revisar tanto la tarjeta como los componentes y las soldaduras. Ahora conecte el amplificador a los 110 voltios y antes de conectar los parlantes realice las siguientes mediciones colocando su multimetro en corriente continua 200 Voltios (V-)
Entre el Jumper positivo (J+) y tierra debe marcar un voltaje positivo que si el transformador es de 24 voltios saldra en el multimetro 32 voltios continuos. En la foto marca 28 voltios porque usamos un transformador de 20 voltios que no es el adecuado para aprovechar todo el rendimiento de el amplificador.

LISTA DE MATERIALES

que no es el adecuado para aprovechar todo el rendimiento de el amplificador.

LISTA DE MATERIALES

1- Circuito integrado Hibrido STK 4172-II
2- Condensadores de 470 Picos
2- Condensadores de 2.2 mF /100V
6- Condensadores de 100 mF /50V
1- Condensadores de 47mF / 50V
3- Condensadores de 10 mF /50V
2- Condensadores de 0.1 mF 100V
4- Condensadores de 0.47 mF /50 V
2- Condensadores de 0.01mF /50V
2- Condensadores de 4700mF /35V
4- Resistencias de 56 Kilo homios
4- Resistencias de 560 Homios
4- Resistencias de 1 Kilo homio
2- Resistencias de 100 Homios
2- Resistencias de 4.7 Homios
2- Resistencias de 4.7 Kilo homios
4- Resistencias de 2.2 Kilo homios
2- Potenciometros de 10 Kilo homios
1- Potenciometro de 20 Kilo homios
2- Diodos de 6 amperios
1- porta fusible para impreso
1- Conector de 3 pines pequeño
1- Conector de 3 pines grande
1- Conector de 6 pines pequeño
1- base para integrado de 20 o 40 pines
1- impreso en baquelita tomkits
1- Transformador de 24 Volt 5 amp
2- RCA dobles de chasis
1 Metro de cable 2 x 16
20 Cmts de cable Blindado estereo

AMPLIFICADOR DE 10W

CON/ TDA2002-TDA2003

MARRON, Verde, Negro 15 ROJO, MARRON

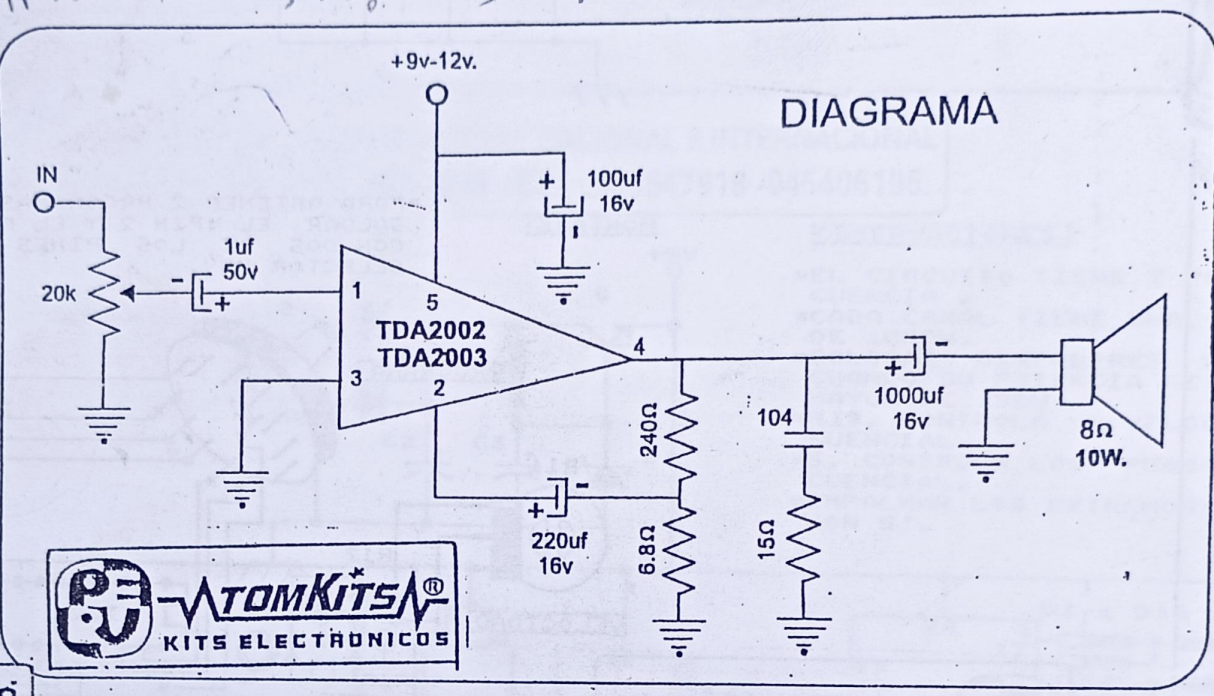

COMPONENTES

R.- 15 Ω MF
R.- 6.8 Ω
R.- 240 Ω

I.C.- TDA2002
C.- 104
C.- 220uf 16V
R.- 20K POTEN...

C.- 1000uf 16V
C.- 1uf 50V
C.- 100uf 16V

Se Fabrica Todo Tipo
De Circuitos Impresos
Pedidos Al Telef:287-1239
Hacemos Visitas
Calidad Y Garantia

MONTAJE Y CONEXION

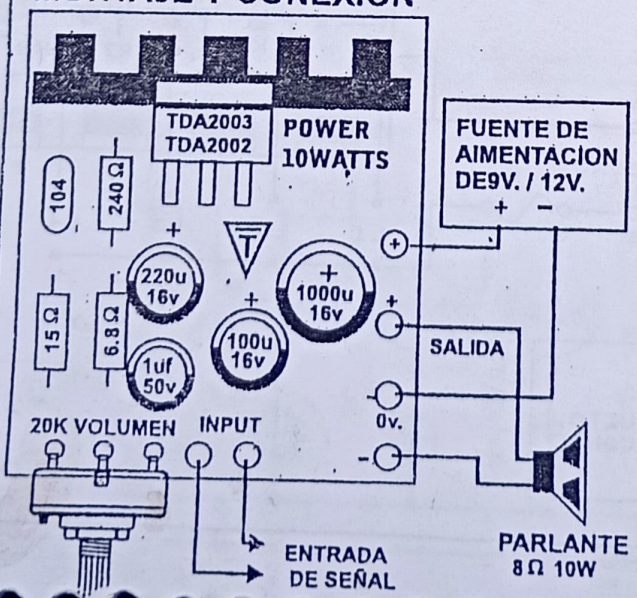

C. IMPRESO

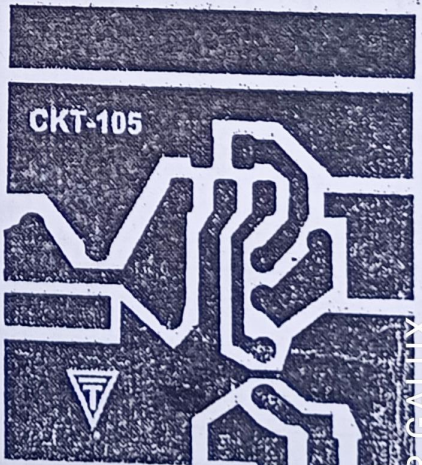

FRIGALUX

AMPLIFICADOR DE 10W

CON/ TDA2002-TDA2003

NARROW, Verde, Negro IS Rojo. Amarillo, MARRON

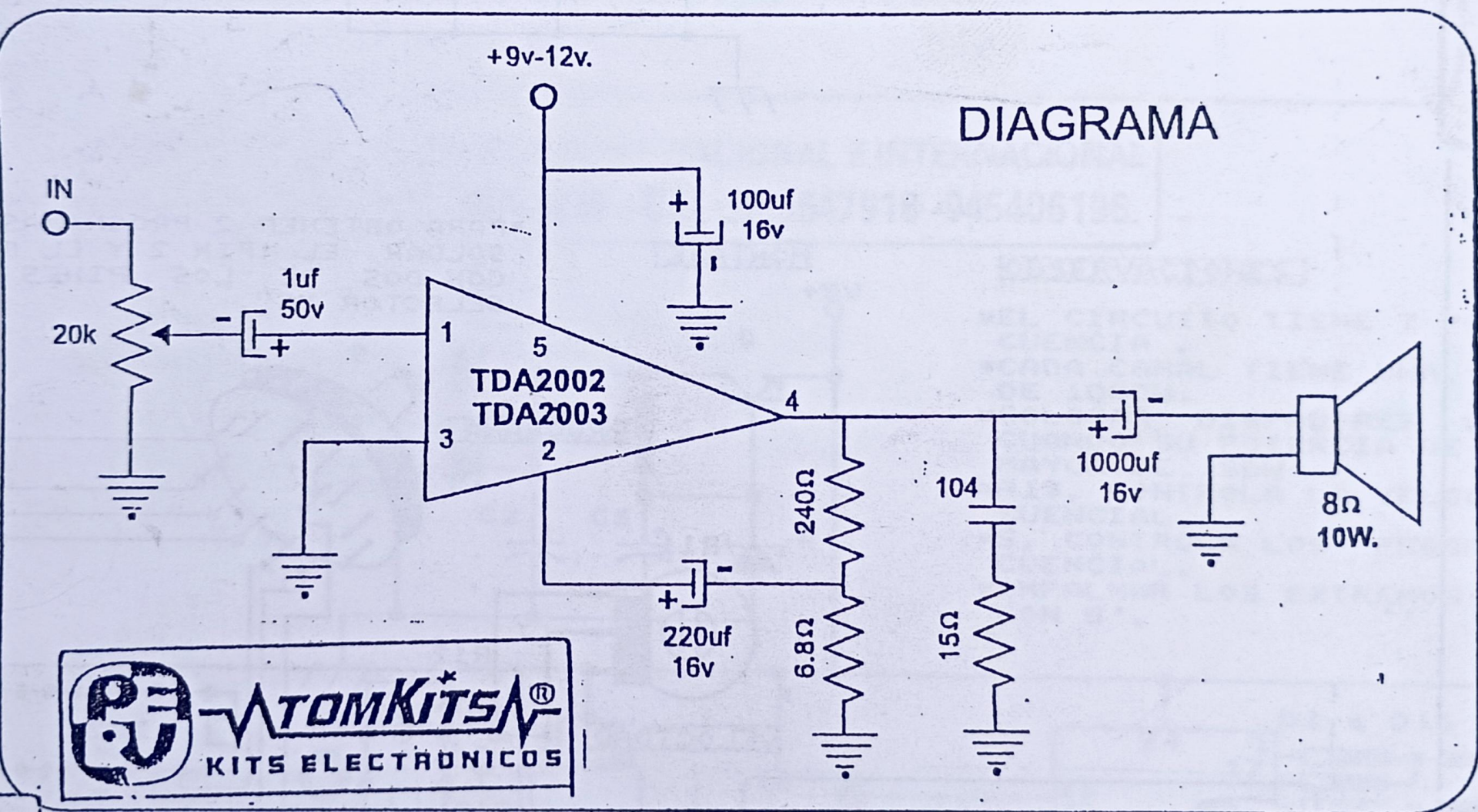

COMPONENTES

R.- 15 Ω MF
R.- 6.8 Ω
R.- 240 Ω

I.C.- TDA2002
C.- 104
C.- 220uf 16V
R.- 20K POTEN...

C.- 1000uf 16V
C.- 1uf 50V
C.- 100uf 16V

Se Fabrica Todo Tipo
De Circuitos Impresos
Pedidos Al Telef:287-1239
Hacemos Visitas
Calidad Y Garantia

MONTAJE Y CONEXION

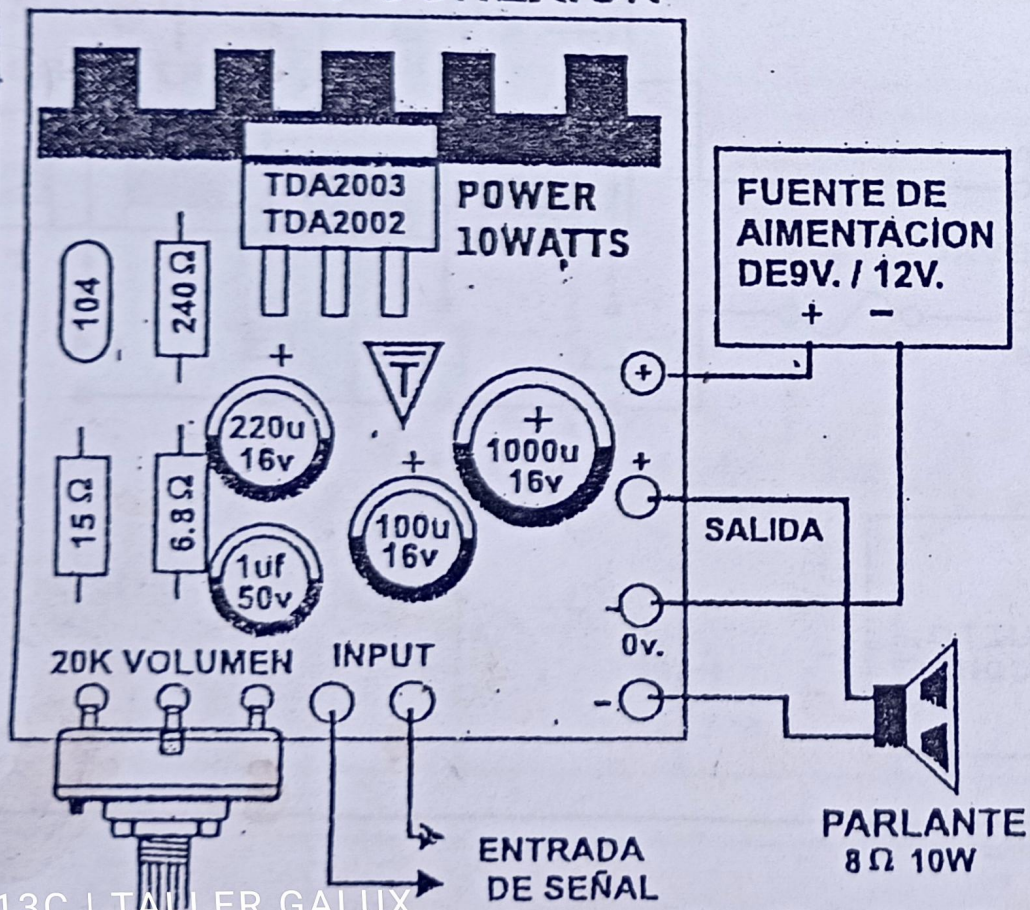

C. IMPRESO

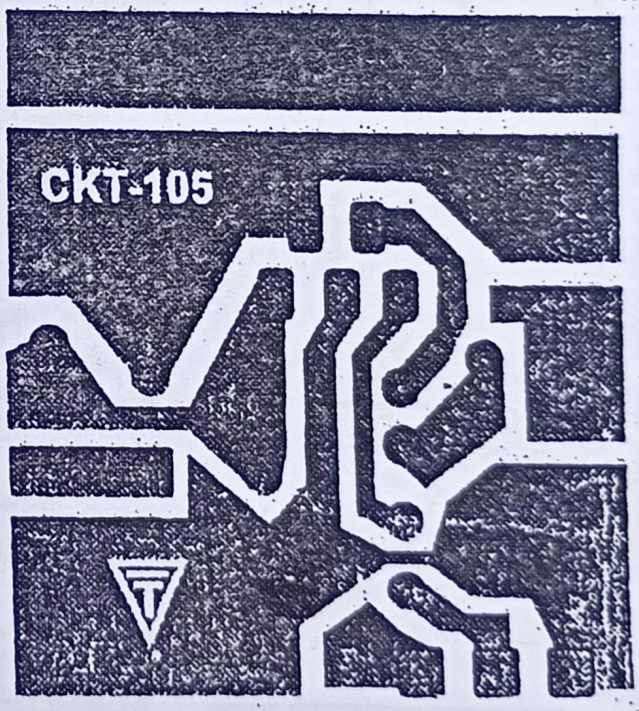

13C | TALLER GALUX

AMPLIFICADOR DE POTENCIA

CKT-107 100 WATTS G

PEAVEY®

CON TRANSISTOR TIPO CHAPAS:

2N3055 - 2N3771 - 2N3773 - MJ15003 - MJ15015

TOMKITS® PROYECTOS ELECTRONICOS PEDIDOS:A NIVEL NACIONAL E INTERNACIONAL
TLF: 287-1239 - CEL :985647918 -945406196.

TOMKITS® KITS ELECTRONICOS
Se Fabrica Todo Tipo
De Circuitos Impresos
Pedidos Al Telef:287-1239
Hacemos Visitas
Calidad Y Garantia

FUENTE SIMETRICA
CON TRANFORMADOR
DE 30V- 0V-30V. 5AMP.
CON SALIDA
+ 42V./ 0V./ -42V.

ENTRADA DE SEÑAL

MONTAJE

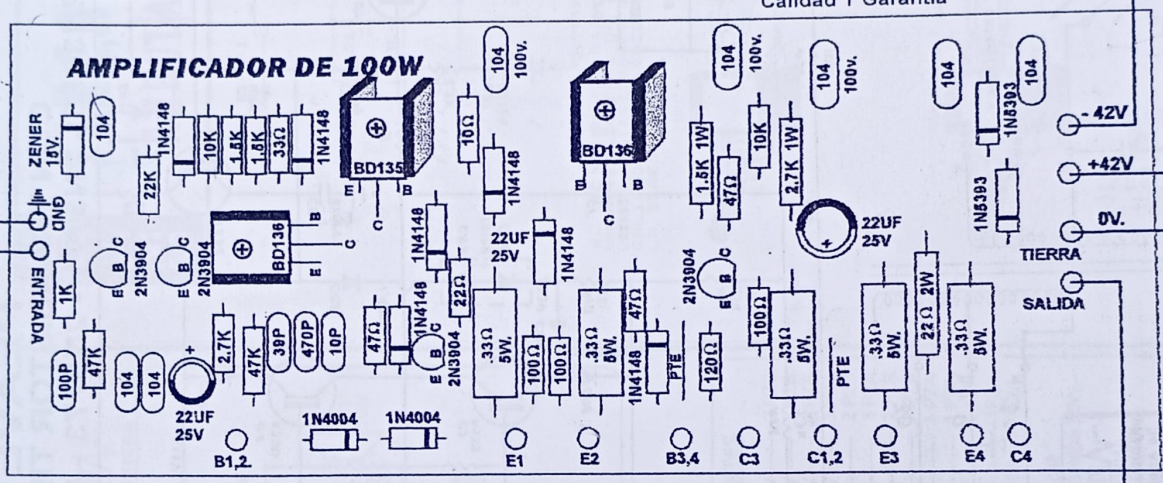

IMPORTANTE : LAS CHAPAS DEBEN SER MONTADOS EN UN DISIPADOR DE CALOR LAS REISTENCIAS SON DE UN1/4W EXEPTO LOS QUE SE INDIQUEN.

PARLANTES + -

CIRCUITO

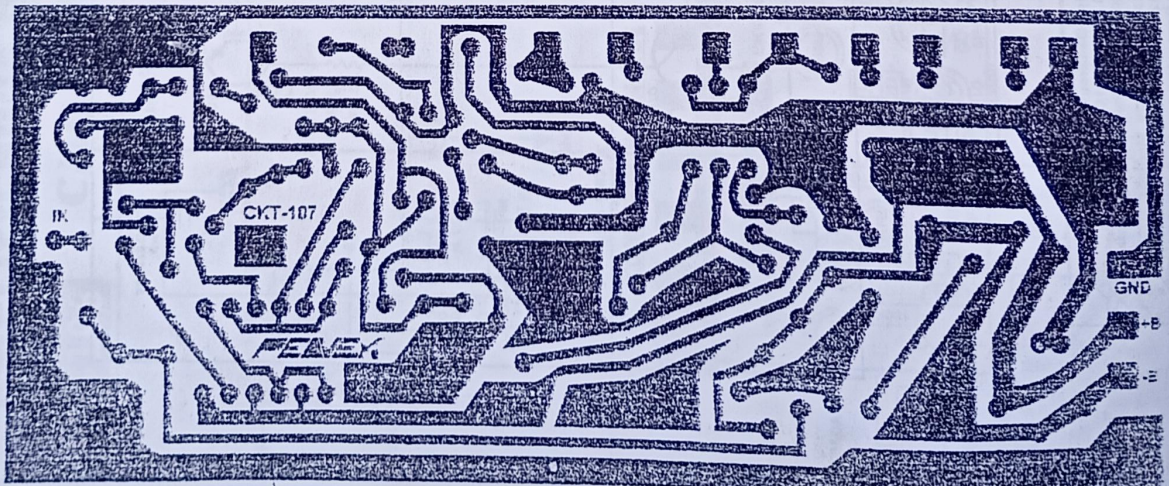

LER GALUX

PROYECTOS ELECTRONICOS TLF: 287-1239 - CEL :985647918 -945406196.

KITS ELECTRONICOS

Se Fabrica Todo Tipo
De Circuitos Impresos
Pedidos Al Telef:287-1239
Hacemos Visitas
Calidad Y Garantia

FUENTE SIMETRICA
CON TRANFORMADOR
DE 30V- 0V-30V. 5AMP.
CON SALIDA
+ 42V./ 0V./ -42V.

ENTRADA
DE SEÑAL

MONTAJE

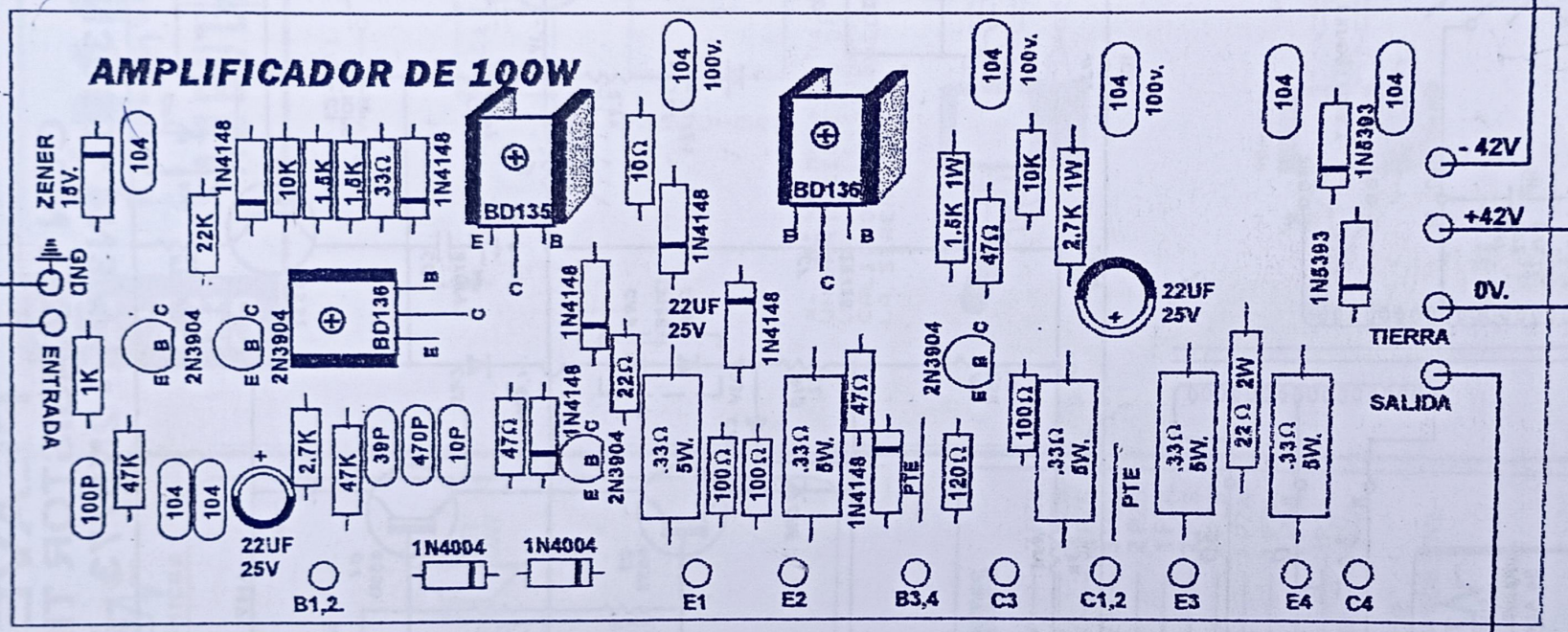

PARLANTES
+ -

IMPORTANTE : LAS CHAPAS DEBEN SER MONTADOS EN UN DISIPADOR DE CALOR LAS REISTENCIAS SON DE UN1/4W EXEPTO LOS QUE SE INDIQUEN.

CIRCUITO

QUE SE INDIQUEN.

CIRCUITO

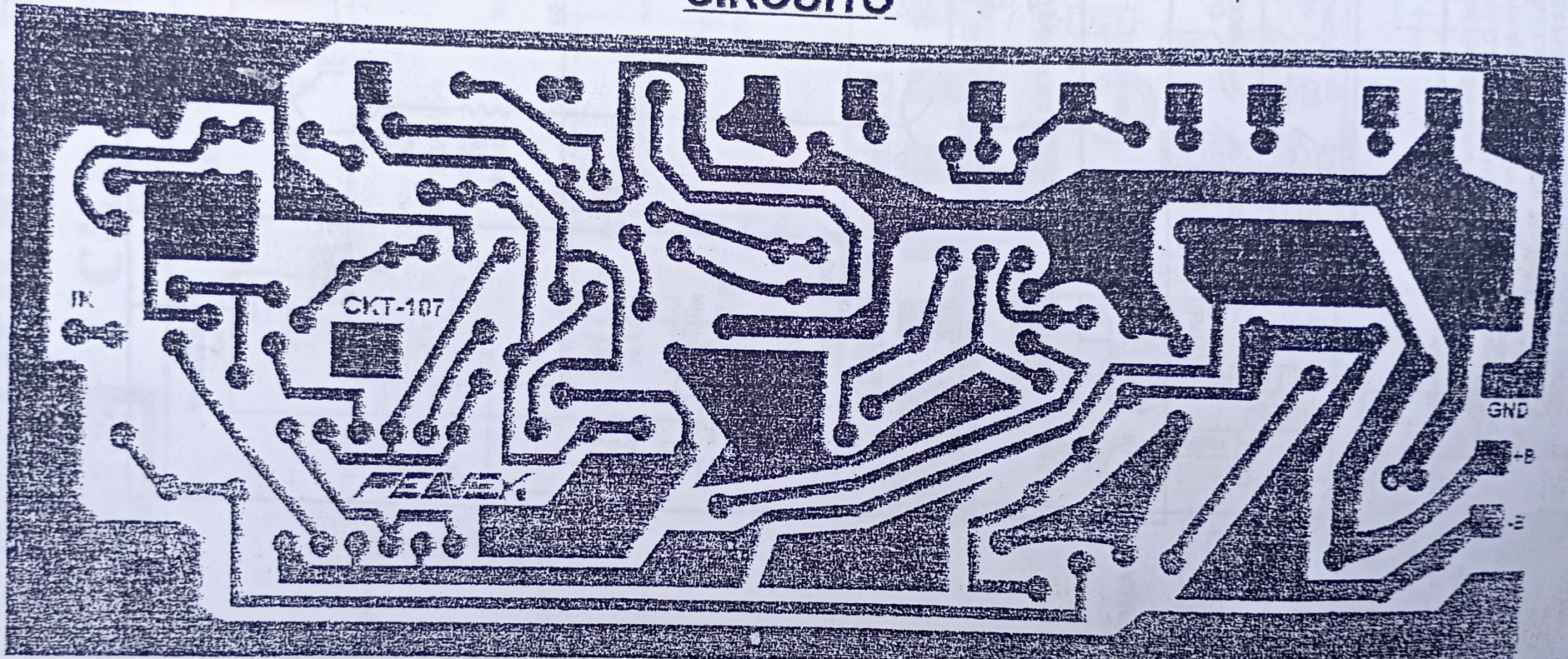

PEAVEY

CON TRANSISTOR TIPO CHAPAS:

2N3055 - 2N3771 - 2N3773 - MJ15003 - MJ15015

I 13C | TALLER GALUX

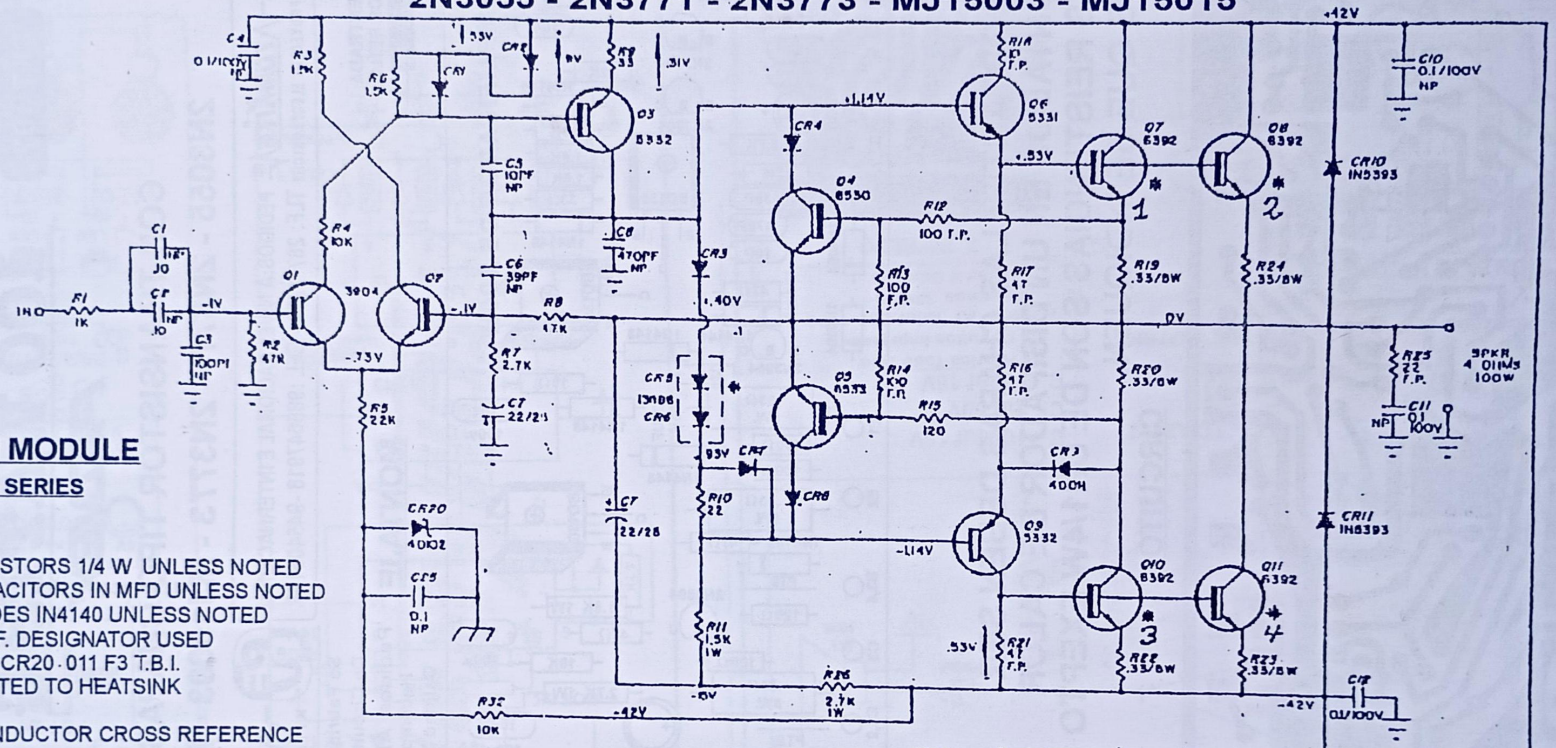

200H MODULE

B SERIES

NOTES

ALL RESISTORS 1/4 W UNLESS NOTED
ALL CAPACITORS IN MFD UNLESS NOTED
ALL DIODES IN4140 UNLESS NOTED
LAST REF. DESIGNATOR USED
R 31 C25 CR20 · 011 F3 T.B.I.
CONNECTED TO HEATSINK

SEMICONDUCTOR CROSS REFERENCE

2N3904	—	SPS7239
5332	—	MJE253
6530/1	—	2N3642
6533/4	—	2N3638
6392	—	2N3055

TOMKITS CIRCUITOS IMPRESOS
Se Fabrica Todo Tipo De Circuitos Impresos
Segun El Diseño O Pedido Del Cliente, Con Los
Mas Finos Acabados,y Con Tecnologia De Punta
Fabricacion De Kits Electronicos En Todas Las Variedad De Modelos
Se Atiende Todos Los Pedidos Al Telef:2871239 ,hacemos Visitas Y Delivery.
A Precios Sin Competencia:
Llamar A Los Telefs: .2871239 - Cel.95783414 - 98851078 - 95326120
Lima Peru
100%

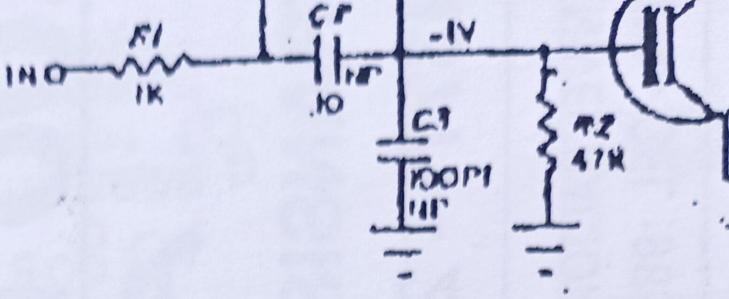

200H MODULE

B SERIES

NOTES

ALL RESISTORS 1/4 W UNLESS NOTED
ALL CAPACITORS IN MFD UNLESS NOTED
ALL DIODES IN4140 UNLESS NOTED
LAST REF. DESIGNATOR USED
R 31 C25 CR20 · 011 F3 T.B.I.
CONNECTED TO HEATSINK

SEMICONDUCTOR CROSS REFERENCE

2N3904	—	SPS7239
5332	—	MJE253
6530/1	—	2N3642
6533/4	—	2N3638
6392	—	2N3055

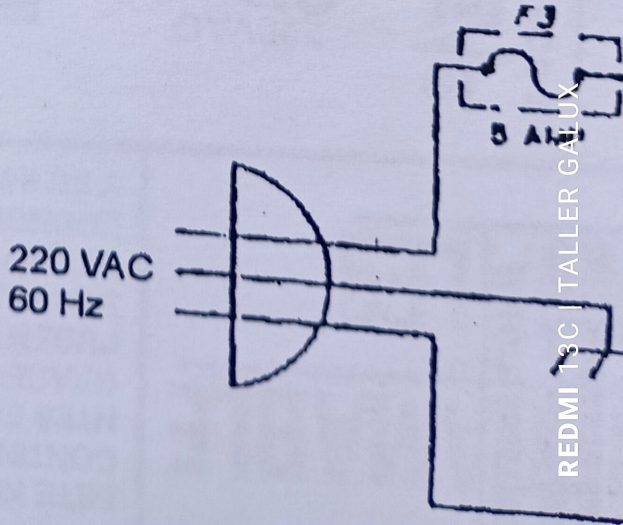

REDMI 13C | TALLER GALUX

PEAVEY

CON TRANSISTOR TIPO CHAPAS:

2N3055 - 2N3771 - 2N3773 - MJ15003 - MJ15015

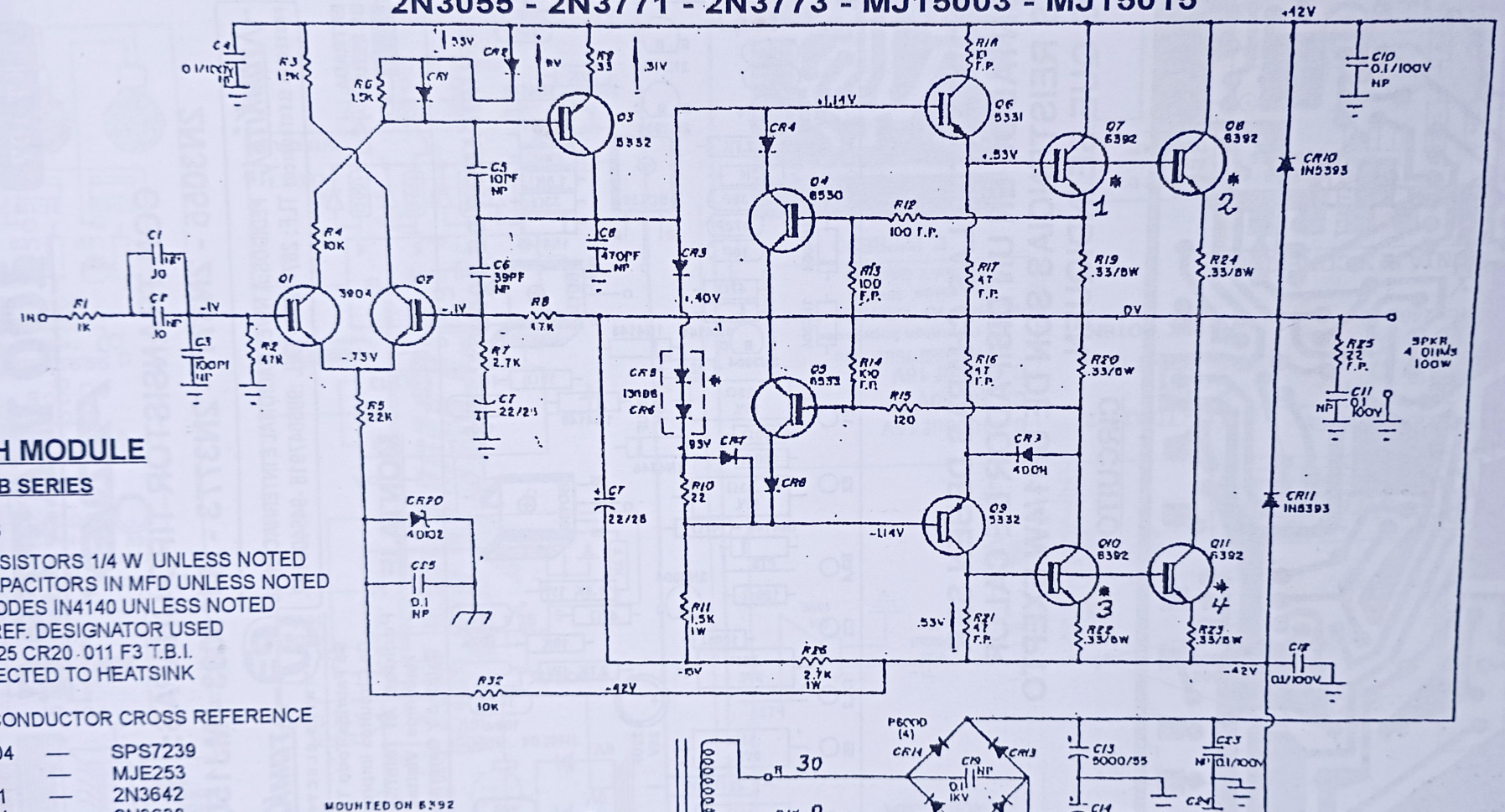

H MODULE

B SERIES

SISTORS 1/4 W UNLESS NOTED
PACITORS IN MFD UNLESS NOTED
ODES IN4140 UNLESS NOTED
EF. DESIGNATOR USED
25 CR20-011 F3 T.B.I.
ECTED TO HEATSINK

ONDUCTOR CROSS REFERENCE

04	—	SPS7239
	—	MJE253
1	—	2N3642

RIES

ORS 1/4 W UNLESS NOTED
TORS IN MFD UNLESS NOTED
IN4140 UNLESS NOTED
ESIGNATOR USED
20-011 F3 T.B.I.
) TO HEATSINK

UCTOR CROSS REFERENCE

—	SPS7239
—	MJE253
—	2N3642
—	2N3638
—	2N3055

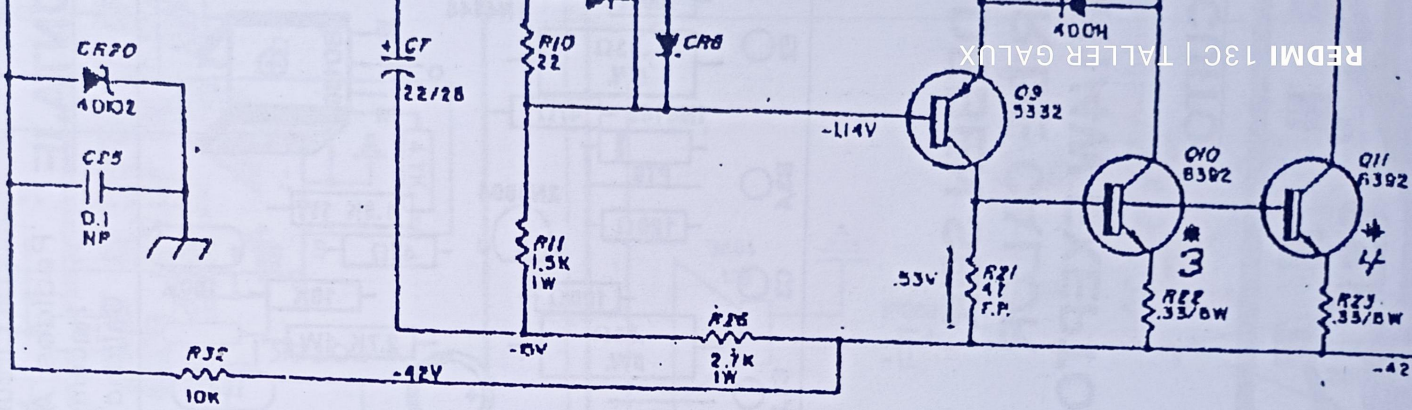

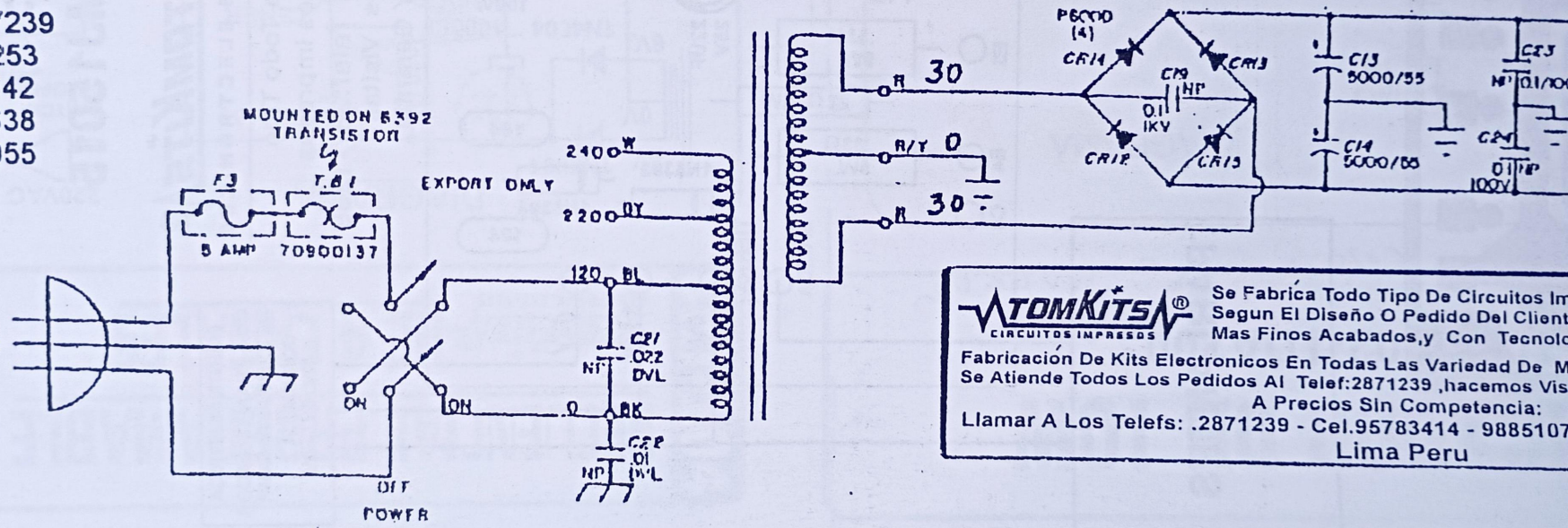

TOMKITS® CIRCUITOS IMPRESOS

Se Fabrica Todo Tipo De Circuitos Im
Segun El Diseño O Pedido Del Client
Mas Finos Acabados,y Con Tecnolo

Fabricación De Kits Electronicos En Todas Las Variedad De M
Se Atiende Todos Los Pedidos Al Telef:2871239 ,hacemos Vis
A Precios Sin Competencia:
Llamar A Los Telefs: .2871239 - Cel.95783414 - 9885107
Lima Peru

AMPLIFICADOR DE 25 WATTS

CKT-106 C/I.C LA4440

TOMKITS®
PROYECTOS ELECTRONICOS

DIAGRAMA

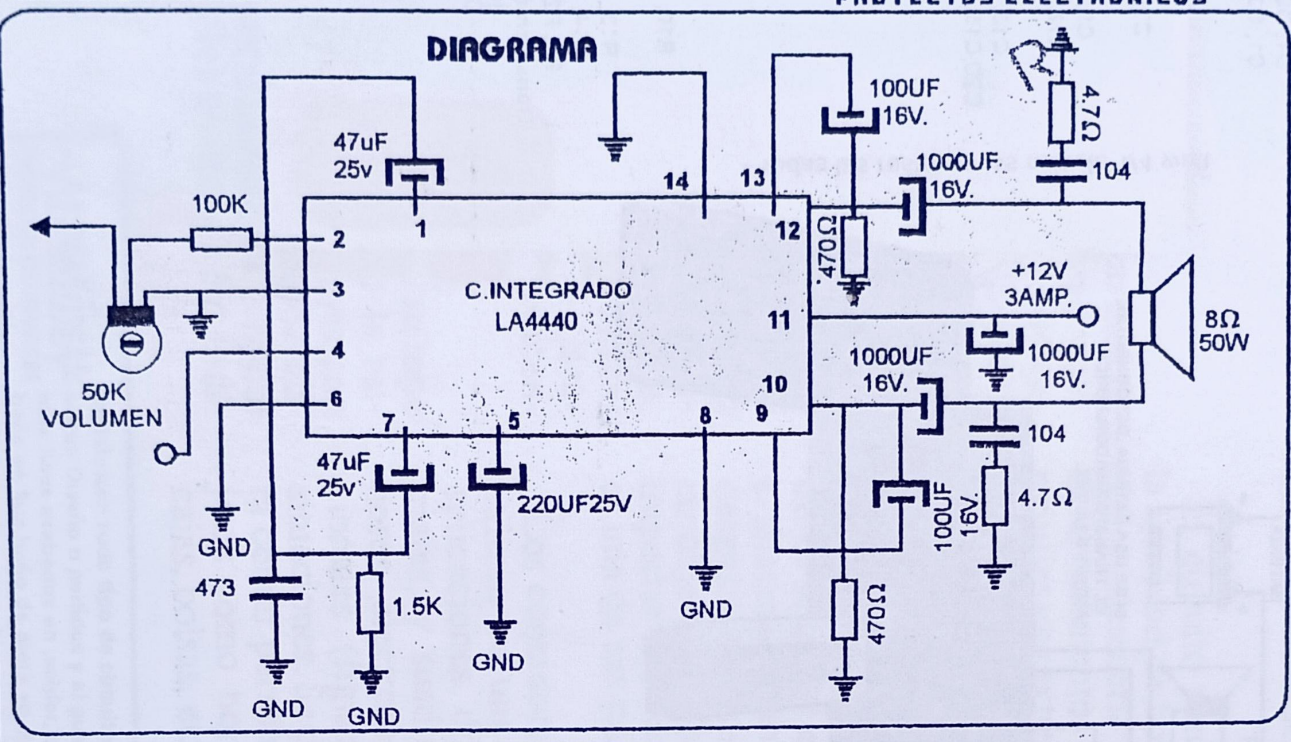

CONEXION Y MONTAJE

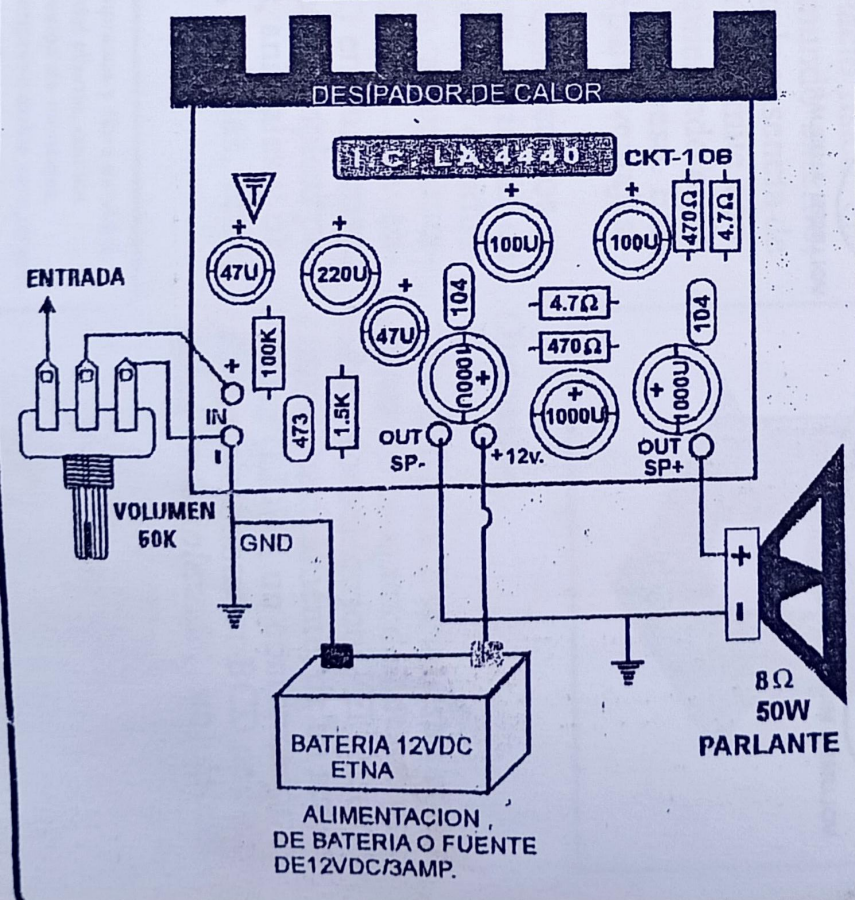

COMPONENTES

C.ELECT.	100UF16V	2 PZS.
C.ELECT.	220UF16V	2 PZS.
C.ELECT.	47UF16V	2 PZS.
C.ELECT.	1000UF16V	3 PZS.
C.CERM.	104	2 PZS.
C.CERM.	473	1 PZA.
RESIT.	470	2 PZS.
RESIT.	4.7 Ω	2 PZS.
RESIT.	1.5K	1 PZA.
RESIT.	100K	1 PZA.
POTENC.	50K	1 PZA.
I.C	LA4440	1PZA.
C. IMPRESO	TOMKITS	1PZA.

VARIOS:
DESIPADOR DE CALOR
PARLANTES DE 8 HOMIOS 50W.
SOLDADURA ,CABLES.
BATERIA DE 12V. O
FUENTE DE ALIMENTACION
DE 12V. / 3AMPERIOS.

CIRCUITOS IMPRESO
PEDIDOS A TOMKITS
945-647918

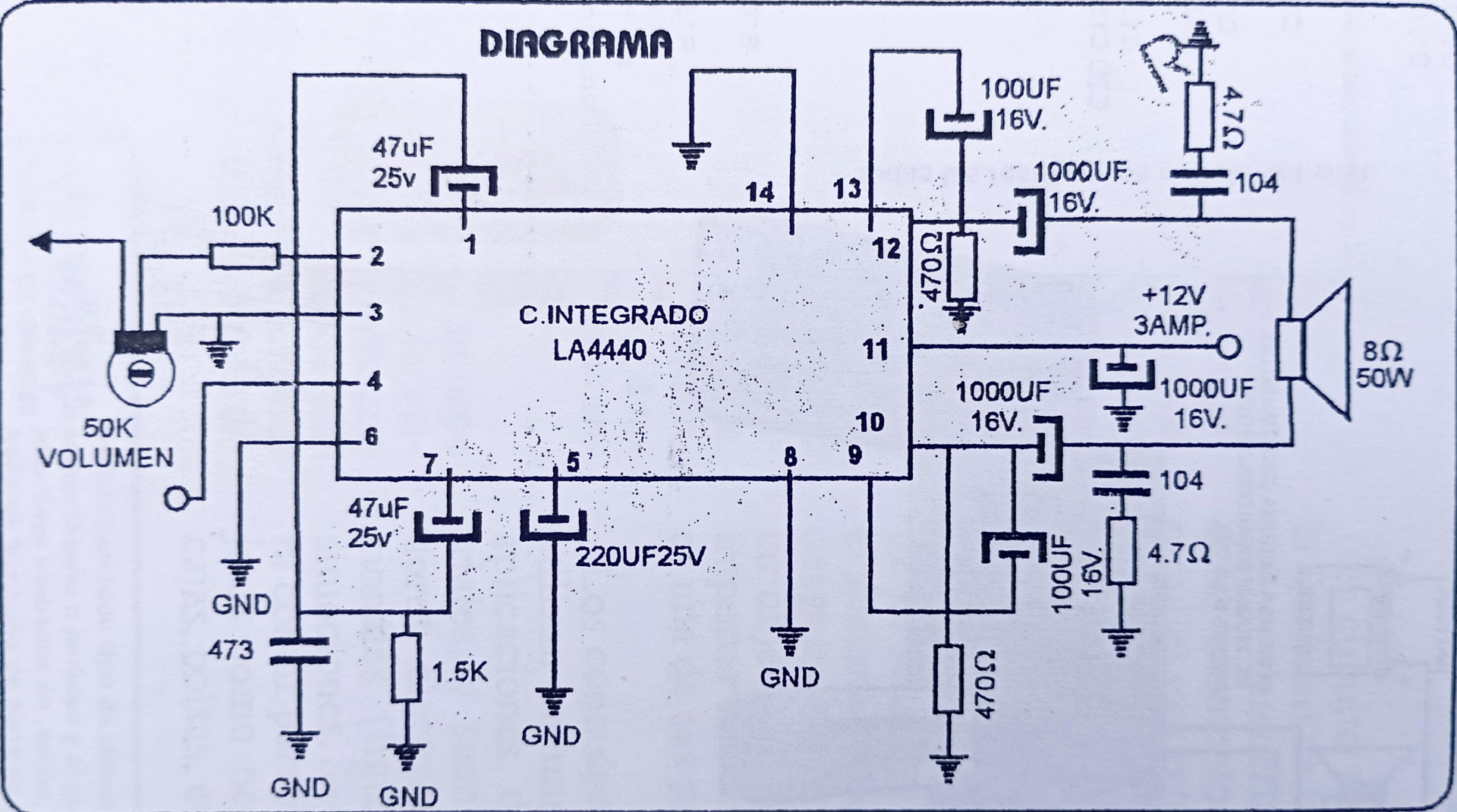
DIAGRAMA
47uF
25v
100K
1
2
3
4
6
7
5
8
9
10
11
12
13
14
C.INTEGRADO
LA4440
50K
VOLUMEN
GND
473
1.5K
GND
47uF
25v
220UF25V
GND
GND
100UF
16V.
1000UF
16V.
470Ω
+12V
3AMP.
1000UF
16V.
1000UF
16V.
100UF
16V.
470Ω
GND
4.7Ω
104
104
4.7Ω
8Ω
50W

COMPONENTES

C.ELECT.	100UF16V -----	2 PZS.
C.ELECT.	220UF16V -----	2 PZS.
C.ELECT.	47UF16V -----	2 PZS.
C.ELECT.	1000UF16V -----	3 PZS.
C.CERM.	104 ----------	2 PZS.
C.CERM.	473 ----------	1 PZA.
RESIT.	470 ----------	2 PZS.
RESIT.	4.7 Ω ----------	2 PZS.
RESIT.	1.5K Ω ----------	1 PZA.
RESIT.	100K ----------	1 PZA.
POTENC.	50K ----------	1 PZA.
I.C	LA4440 ----------	1PZA.
C. IMPRESO	TOMKITS ----	1PZA.

VARIOS:

DESIPADOR DE CALOR

PARLANTES DE 8 HOMIOS 50W.

SOLDADURA ,CABLES.

BATERIA DE 12V. O

FUENTE DE ALIMENTACION

DE 12V. / 3AMPERIOS.

CIRCUITOS IMPRESO

REDMI 13C | TALLER CALUX

AMPLIFICADOR DE 25W.C/LA4440

PARA REPRODUCTOR DE USB - Mp3- 5VDC /12VDC.

CKT-215 Y MICROFONO

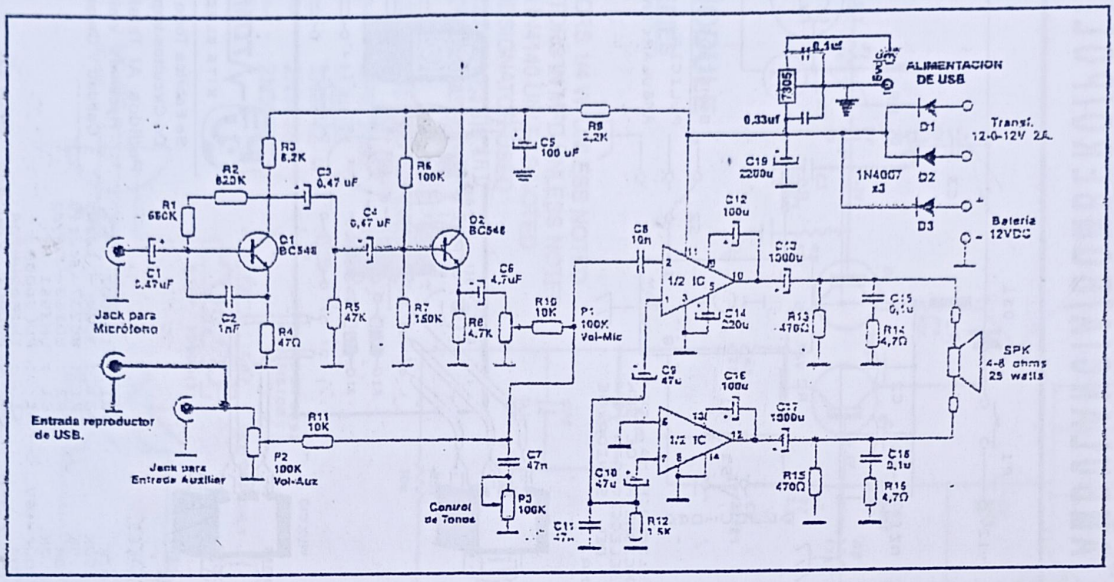

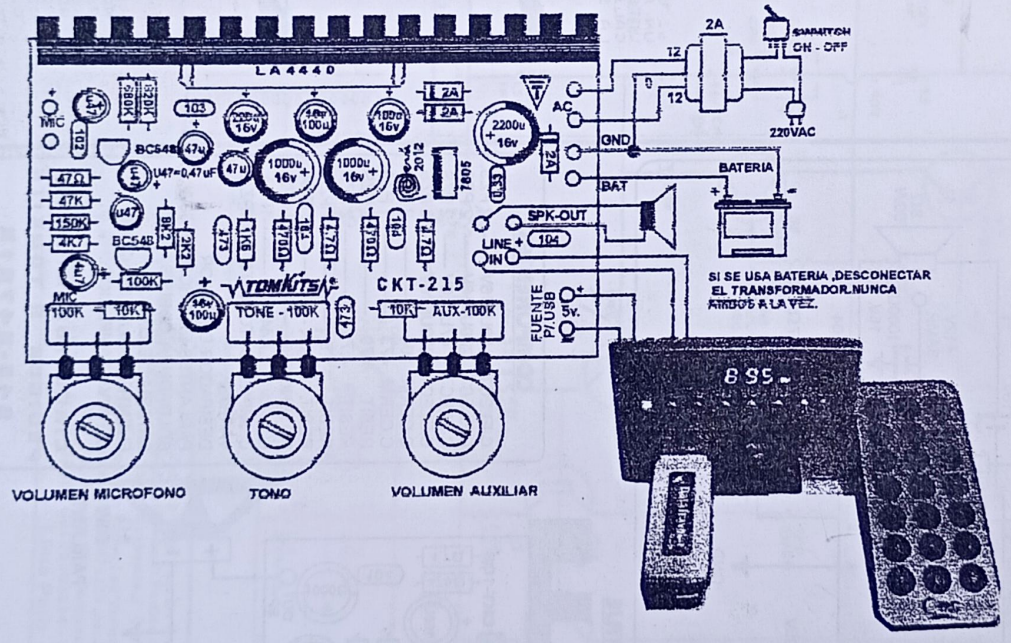

MATERIALES

LISTA DE MATERIALES

IC-1	= LA4440
Q1, Q2	= BC548
D1, D2, D3	= 1N4007/2A
C1, C3, C4	= 0,47uF
C2	= 1nF (102)
C5	= 100uF/16v
C6	= 4,7uF/16v
C7, C11	= 47nF (473)
C8	= 10nF (103)
C9, C10	= 47uF/16v
C12, C16	= 100uF/16v
C14	= 220uF/16v
C13, C17	= 1000 uF/16v
C20,C15, C18	= 0,1uF (104)
C19	= 2200uF/16v
R1	= 680K
R2	= 820K
R3	= 8,2K
R4	= 47Ω
R5	= 47K
R6	= 100K
R7	= 150K
R8	= 4,7K
R9	= 2,2K
R10, R11	= 10K
R12	= 1,5K
R13, R15	= 470Ω
R14, R16	= 4,7Ω
P1, P2, P3	= 100K Mono
Transformador	= 12-0-12 voltios
IC2	= AN7805,
C21	= 334

- Todas las resistencias son de 1/4 watt

AMPLIFICADOR DE 25W.C/LA4440

PARA REPRODUCTOR DE USB - Mp3- 5VDC /12VDC.

CKT-215 Y MICROFONO

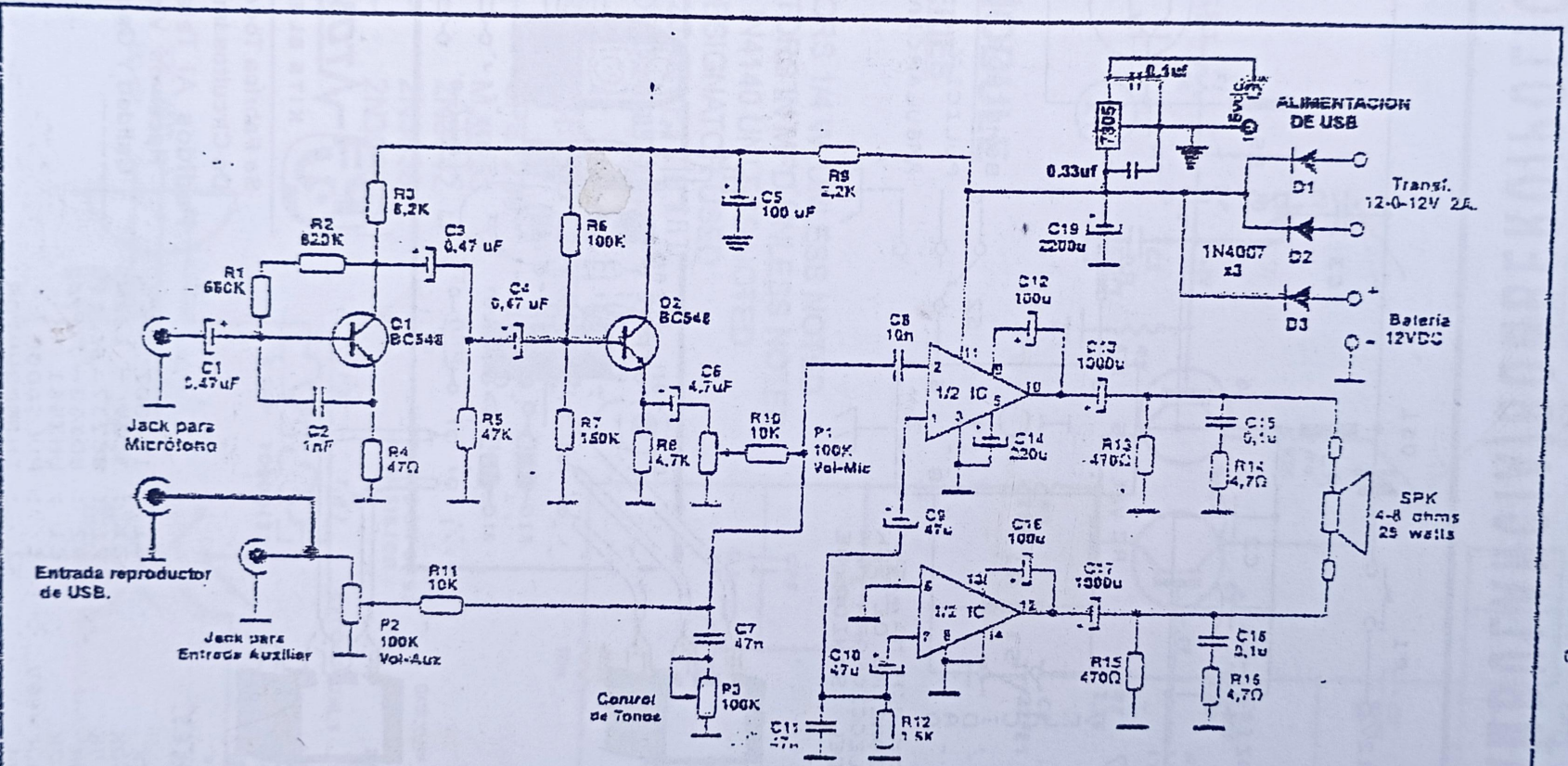

MATERIALES

LISTA DE MATERIALES

IC-1 = LA4440
Q1, Q2 = BC548
D1, D2, D3 = 1N4007/2A
C1, C3, C4 = 0,47uF
C2 = 1nF (102)
C5 = 100uF/16v
C6 = 4,7uF/16v
C7, C11 = 47nF (473)
C8 = 10nF (103)
C9, C10 = 47uF/16v
C12, C16 = 100uF/16v
C14 = 220uF/16v
C13, C17 = 1000 uF/16v
C20,C15, C18 = 0,1uF (104)
C19 = 2200uF/16v
R1 = 680K
R2 = 620K
R3 = 5,2K
R4 = 47Ω
R5 = 47K
R6 = 100K
R7 = 150K
R8 = 4,7K
R9 = 2,2K
R10, R11 = 10K
R12 = 1,5K
R13, R15 = 470Ω
R14, R16 = 4,7Ω
P1, P2, P3 = 100K Mono
Transformador = 12-0-12 vrms 2A
IC2 = AN7805,
C21 = 334

- Todas las resistencias son de 1/4 watt

REDMI 13C | TALLER GALUX

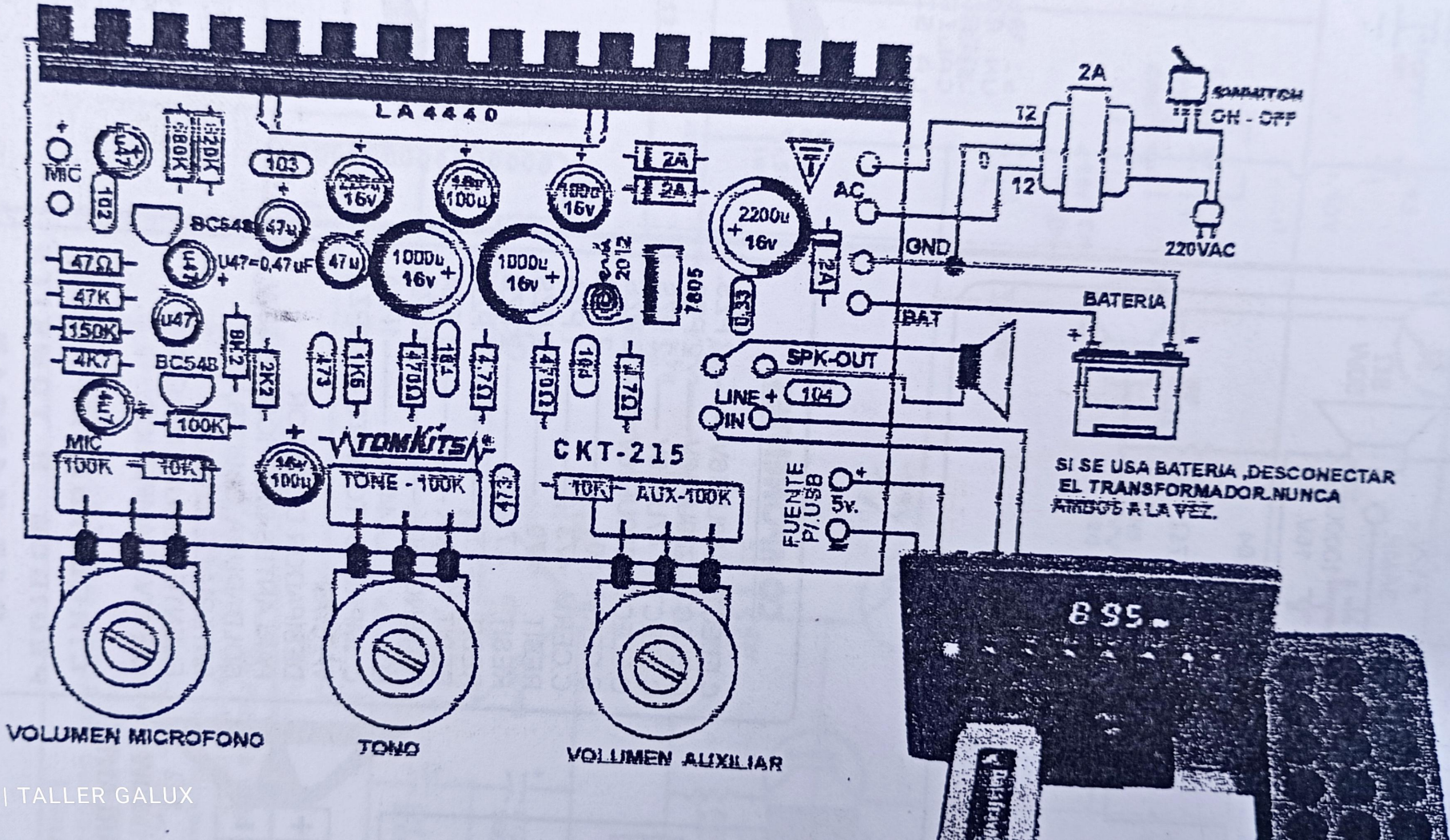

MI 13C | TALLER GALUX

CKT-114

AMPLIFICADOR DE PODER 400 WATTS

CON/ 2N3055-0-2N3771-MJ15003 - MJ15015

ESTE AMPLIFICADOR ES DE ALTA POTENCIA , TRABAJA CON 10 - TRANSISTORES TIPO CHAPA, SU POTENCIA DE SALIDA ES DE 400 WATTS Y SU ALIMENTACION ES SIMETRICA; + 50V - 0V - 50V . USA UN TRANSFORMADOR DE 8A EN MONO Y 15AMP.EN ESTEREO.

TOMKITS®
PEDIDOS AL 2871239

PEAVEY®

DECIPADOR DE CALOR

CONEXION Y MONTAJE,

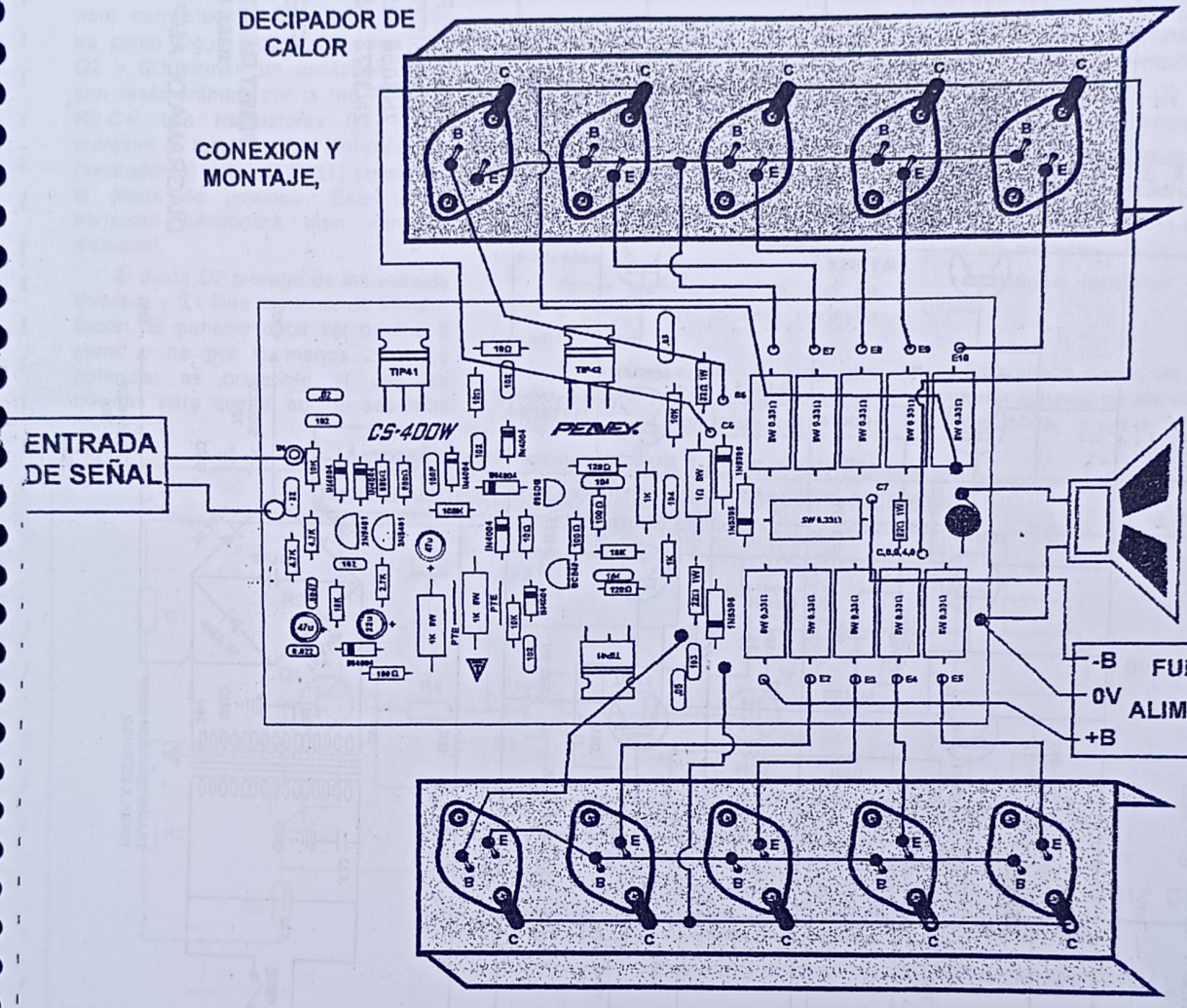

RESISTENCIAS		CONDENSADOR CERAMICO		CONDENSADOR ELECTROLITICO		DIODOS		TRANSISTORES		VARIOS
1Ω 5W.	3	0.001	5 PZS.	22UF50V.	1PZA.	1N4007	7 PZS	2N5401	2 PZS.	1 BOBINA DE CHOQUE
10 Ω 1/4W.	3	0.02	1 PZA.	47UF50V.	2 PZS.	1N5395	3 P	Bc549	1PZA.	2 DESIPADORES DE ALUMINIO
22Ω 1W.	3	0.05	2 PZA.					Bc558	1 PZA.	PARA LAS CHAPAS
0.33Ω 5W.	11	0.01	1 PZA.					TIP41C	2 PZS.	Y PARA LOS TIPS
100Ω 1/4W	3	0.022	1 PZA					TIP42C	1 PZA.	1.-FUENTE SIMETRICA
120Ω 1/4W	2	0.22	1 PZA.					Mj15003	10 PZS.	CON SALIDA
680Ω 1/4W.	2	0.1	1 PZS.					NPN O SIMILAR		50V- 0V. 50V+10 AMP
1KΩ 1/4W.	2	0.0047	1 PZS.							
10KΩ 1/4W.	3	100Pf	1 PZA.							
15KΩ 1/4W.	1									
18K Ω1/4W.	1									
100KΩ 1/4W.	1									
2.7KΩ 1/4W.	1									
4.7KΩ 1/4W.	2									

R GALUX

REDMI 13C | TALLER GALUX

RESISTENCIAS	CONDENSADOR CERAMICO	CONDENSADOR ELECTROLITICO	DIODOS	TRANSISTORES	VARIOS
1Ω 5W. ___ 3	0.001 5 PZS.	22UF50V. 1PZA.	1N4007 7 PZS	2N5401 2 PZS.	1 BOBINA DE CHOQUE
10Ω 1/4W. ___ 3	0.02 1 PZA.	47UF50V. 2 PZS.	1N5395 3 P	Bc549 1PZA.	2 DESIPADORES DE ALUMINIO
22Ω 1W. ___ 3	0.05 2 PZA.			Bc558 1 PZA.	PARA LAS CHAPAS
0.33Ω 5W. ___ 11	0.01 1 PZA.			TIP41C 2 PZS.	Y PARA LOS TIPS
100Ω 1/4W ___ 3	0.022 1 PZA			TIP42C 1 PZA.	1.-FUENTE SIMETRICA
120Ω 1/4W ___ 2	0.22 1 PZA.			Mj15003 10 PZS.	CON SALIDA
680Ω 1/4W. ___ 2	0.1 1 PZS.			NPN O SIMILAR	50V- 0V. 50V+10 AMP.
1KΩ 1/4W. ___ 2	0.0047 1 PZS.				
10KΩ 1/4W. ___ 3	100Pf 1 PZA.				
15KΩ 1/4W. ___ 1					
18K Ω1/4W. ___ 1					
100KΩ 1/4W. ___ 1					
2.7KΩ 1/4W. ___ 1					
4.7KΩ 1/4W. ___ 2					

DIAGRAMA DE AMPLIFICADOR DE 400WATTS.

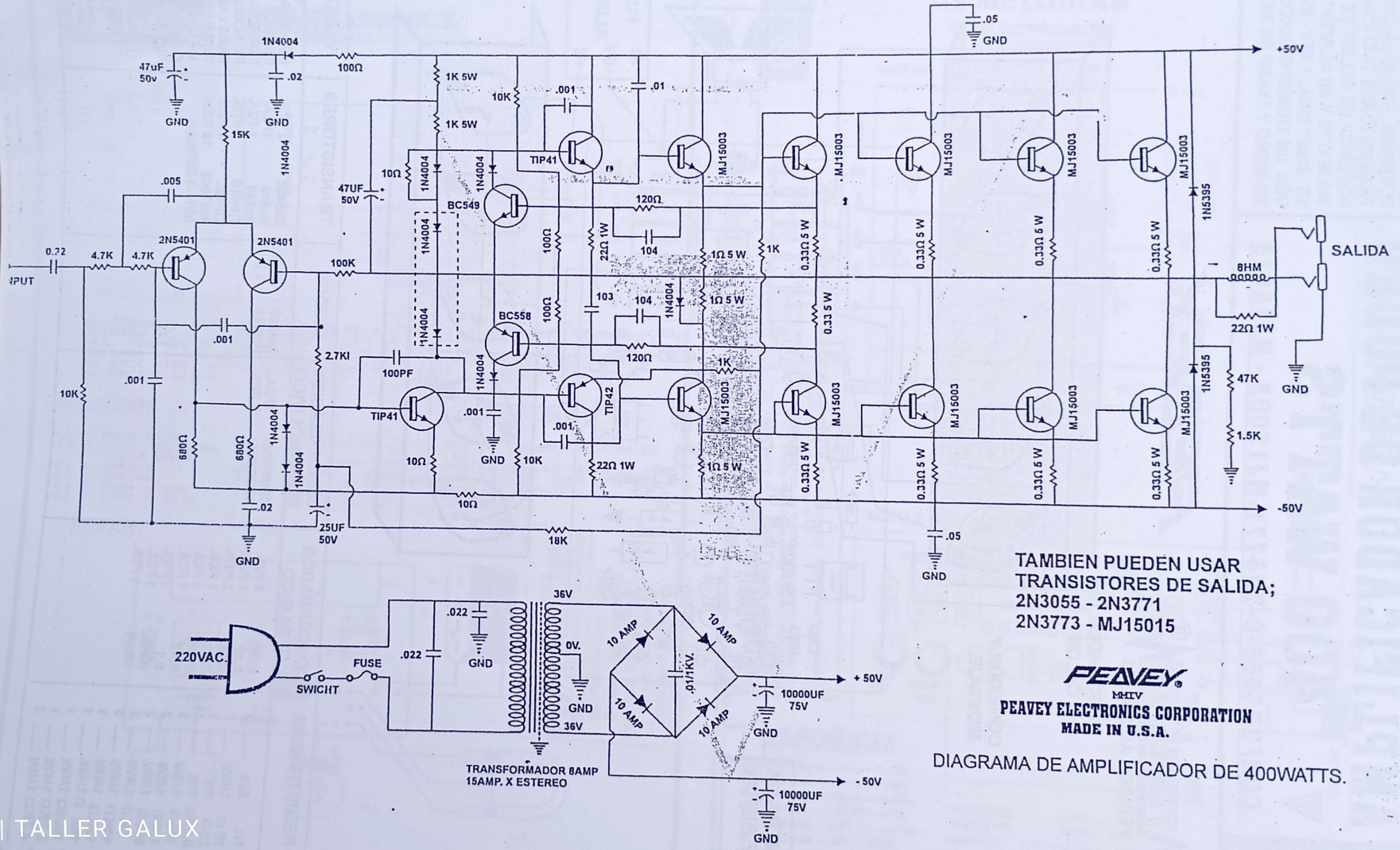

TAMBIEN PUEDEN USAR
TRANSISTORES DE SALIDA;
2N3055 - 2N3771
2N3773 - MJ15015

PEAVEY
MMIV
PEAVEY ELECTRONICS CORPORATION
MADE IN U.S.A.

DIAGRAMA DE AMPLIFICADOR DE 400WATTS.

3C | TALLER GALUX

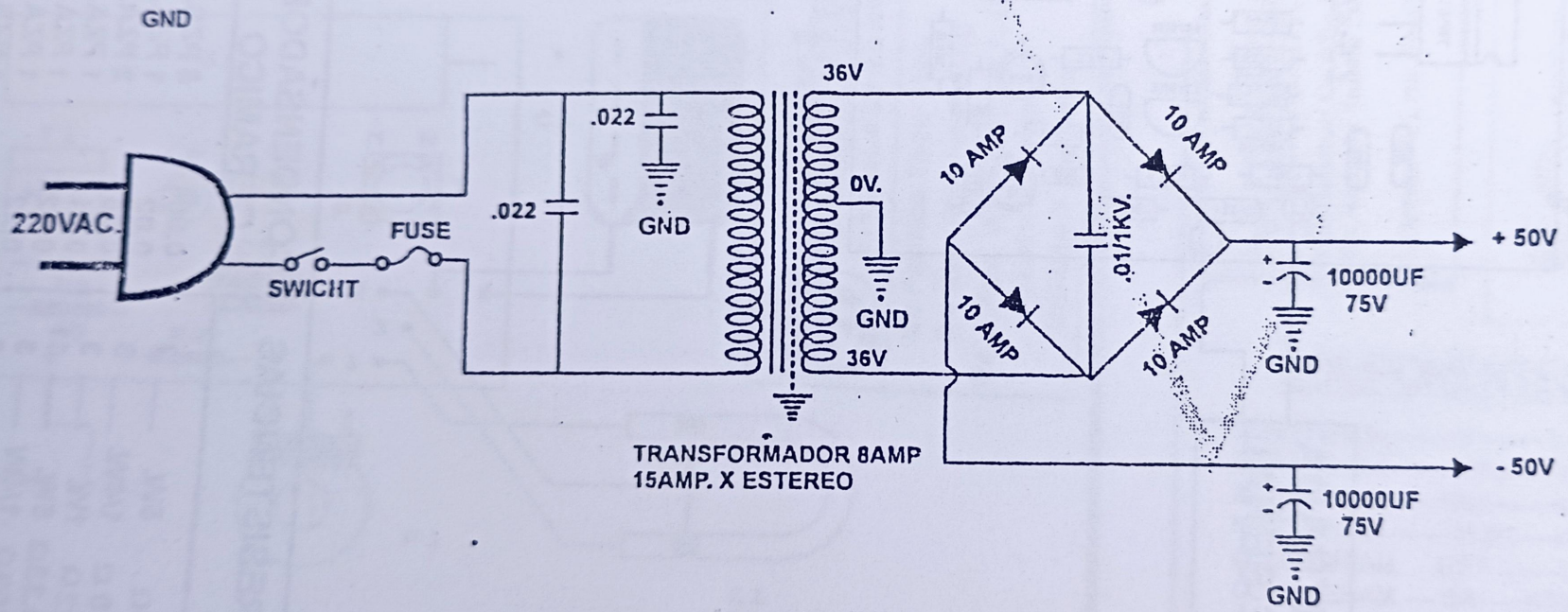
GND
36V
.022
220VAC.
FUSE
SWICHT
.022
GND
0V.
GND
36V
10 AMP
10 AMP
10 AMP
10 AMP
.01/1KV.
+ 50V
10000UF
75V
GND
- 50V
10000UF
75V
GND
TRANSFORMADOR 8AMP
15AMP. X ESTEREO

DIAGR

DIAGRAMA DE AMPLIFICADOR DE 400WATTS.

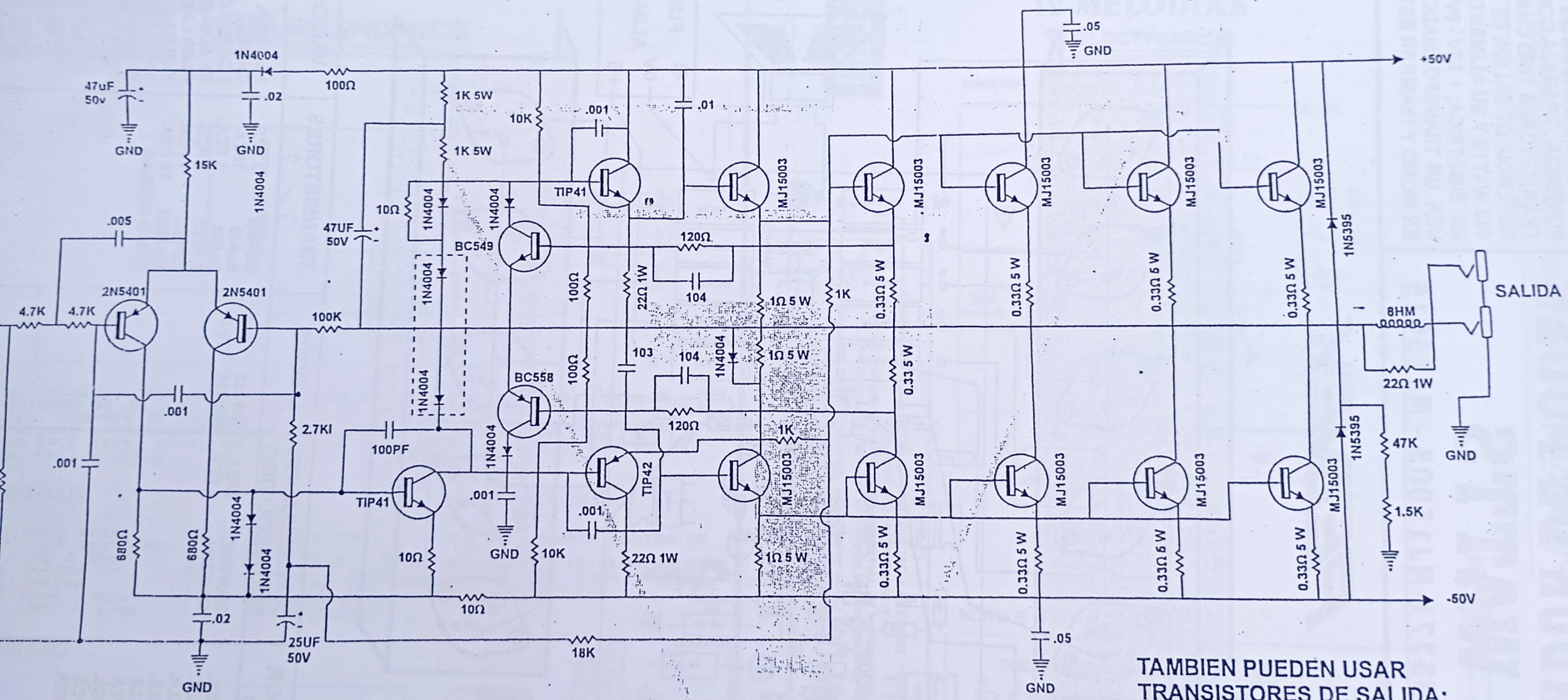

TAMBIEN PUEDEN USAR
TRANSISTORES DE SALIDA;
2N3055 - 2N3771
2N3773 - MJ15015

REDMI 13C | TALLER GALUX

CKT-118

AMPLIFICADOR DE PODER 50 WATTS - MOD. "DENKY"

CON/ 2N3055-O-2N3771-MJ15003

ESTE AMPLIFICADOR USA EN SU SALIDA 2 TRANSISTORES TIPO CHAPA QUE LO HACE MUY RESISTENTE A CUALQUIER USO , EN SU SONIDO ES EXELENTE Y PUEDE SER ADAPTADO A SU GUSTO A DONDE LO DESEA.

LISTA DE COMPONENTES

RESISTENCIA

1.- R 15 K
1.- R 68 K
1.- R 56 K
1.- R 220Ω
1.- R 1.8 K
2.- R 5.6 K
1.- R.V. 2.2K
1.- R 2.2 K
1.- R 100 Ω
1.- R 1K
1.- R 3.9K
3.- R 68 Ω
1.- R 10 Ω
2 .- R 2.2 Ω 5W

CONDENSADORES

1.- C 4.7UF 16V
1.- C 10UF 16V
1.- C 220UF 16V
1.- C 330UF 16V
1.- C 100UF 16V
2.- C 22 PF
1.- C 82 PF
1.- C 104
1.- C 2200UF 25V

TRANSISTORES

1.-TR BC548
1.-TR BC55 7
1. TR BC137
1.-TR BC138
2.- TR 2N3055 O SIMELAR

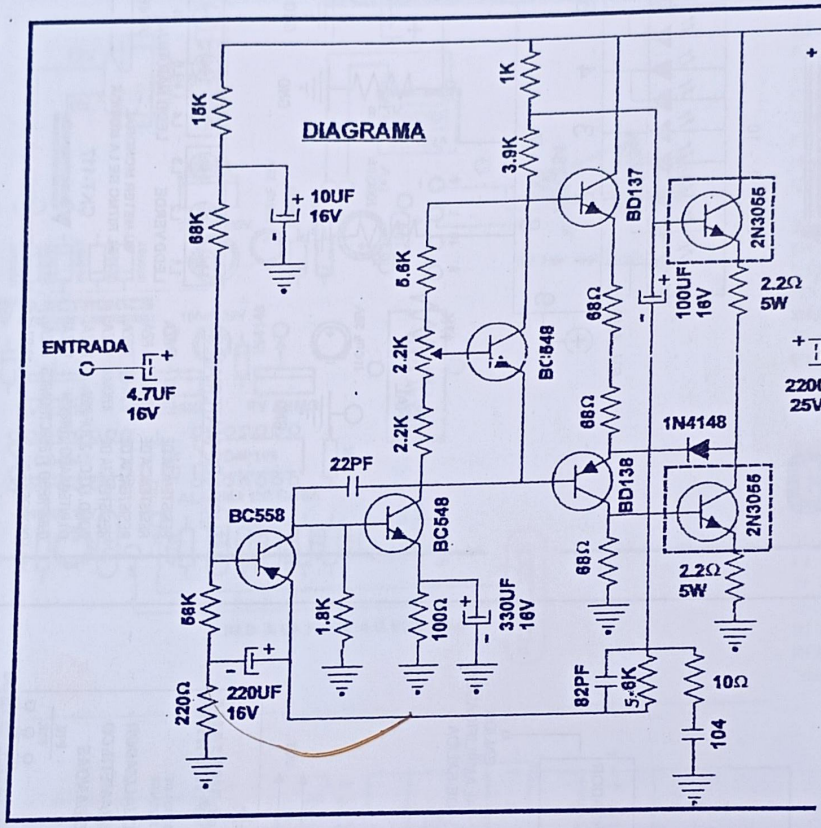

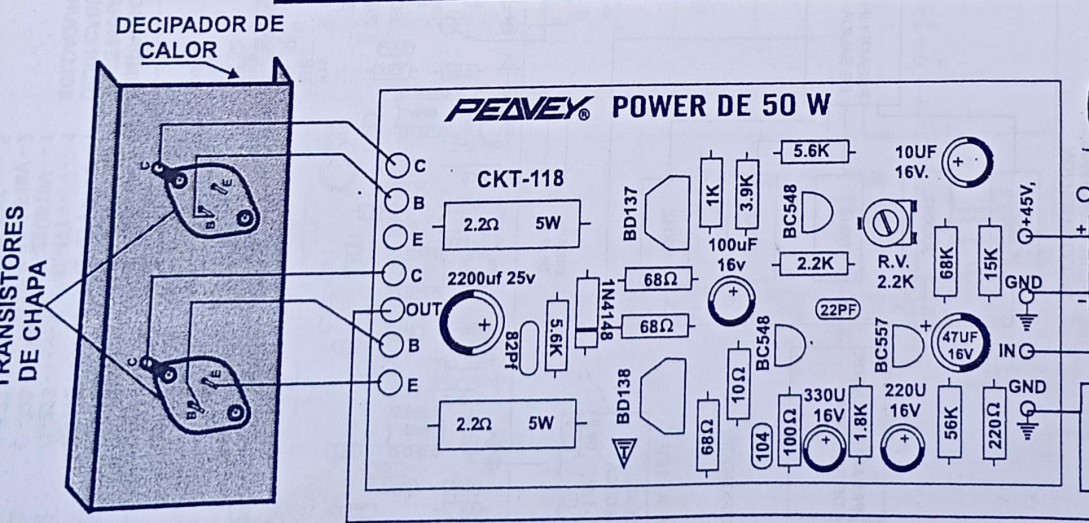

TOMKITS KITS ELECTRONICOS
Se Fabrica Todo Tipo De Circuitos Impresos
Pedidos Al Telef:287-1239
Hacemos Visitas

NOTA: USAR TRANSFORMADOR DE 35V - 0V - 35V 2 AMP.
PARLANTES DE 8 HOMIOS 60 - 80W.
COMO PREVIO PUEDE USAR EL CTK-017 QUE ES COMPATIBLE

C | TALLER ALUX

LISTA DE COMPONENTES

RESISTENCIA

1.- R 15 K
1.- R 68 K
1.- R 56 K
1.- R 220Ω
1.- R 1.8 K
2.- R 5.6 K
1.- R.V. 2.2K
1.- R 2.2 K
1.- R 100Ω
1.- R 1K
1.- R 3.9K
3.- R 68Ω
1.- R 10Ω
2 .- R 2.2Ω 5W

CONDENSADORES

1.- C 4.7UF 16V
1.- C 10UF 16V
1.- C 220UF 16V
1.- C 330UF 16V
1.- C 100UF 16V
2.- C 22 PF
1.- C 82 PF
1.- C 104
1.- C 2200UF 25V

TRANSISTORES

1.-TR BC548
1.-TR BC55 7
1. TR BC137
1.-TR BC138
2.- TR 2N3055 O SIMELAR

DIAGRAMA

OMKITS®
ELECTRONICOS
odo Tipo
Impresos
elef:287-1239
Visitas

CKT-119

PRE - AMPLIFICADOR

CON/ I.C.4558

PARA MUSICA Y MICROFONO

Se Trata De Un Pre/ Amplificador Monoral ,que Incluye Entrada, Para Auxiliar Y Microfono, Tambien Control De Volumen,balance,bajos Y Agudos.trabaja Con Voltajes Simetrica De 12v A16v .

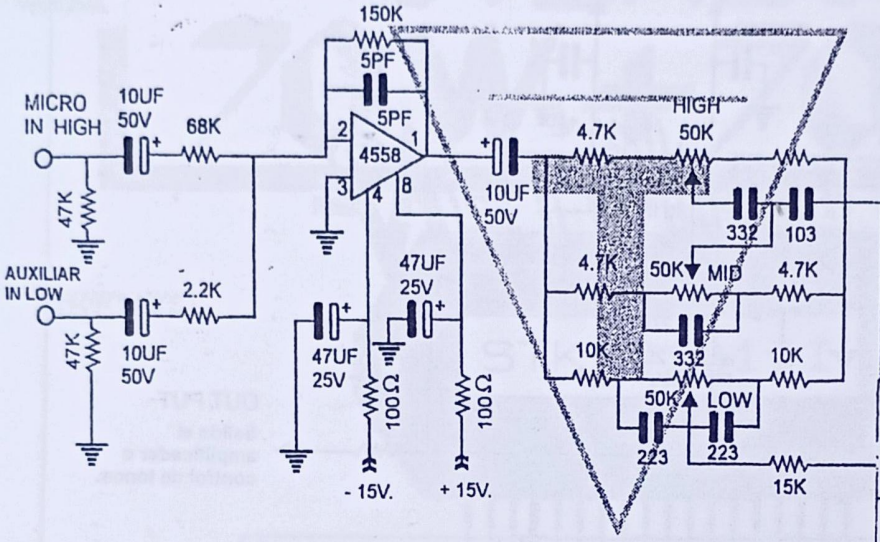

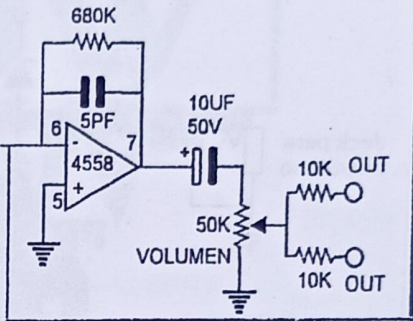

TOMKITS®
KITS ELECTRONICOS

Se Fabrica Todo Tipo
De Circuitos Impresos
Pedidos Al Telef:287-1239

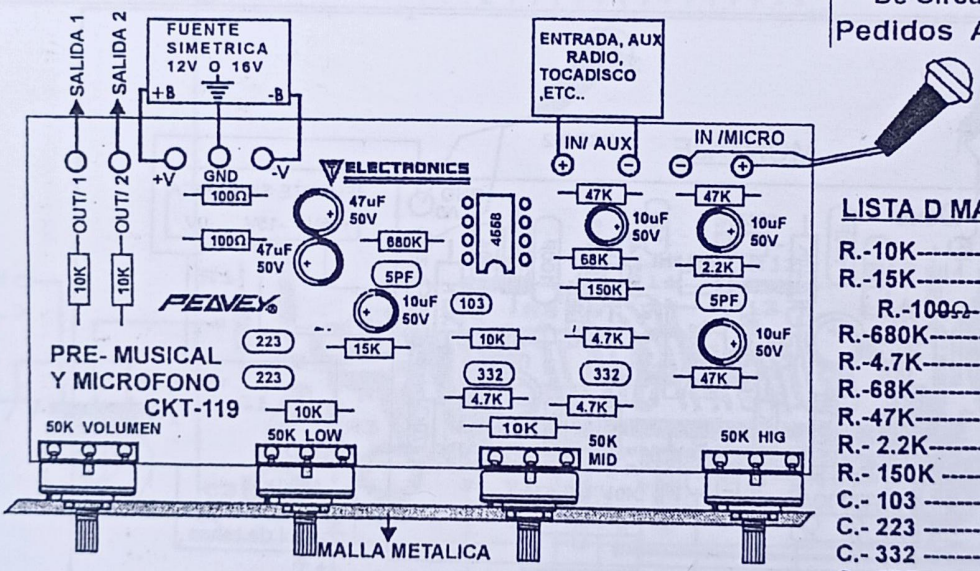

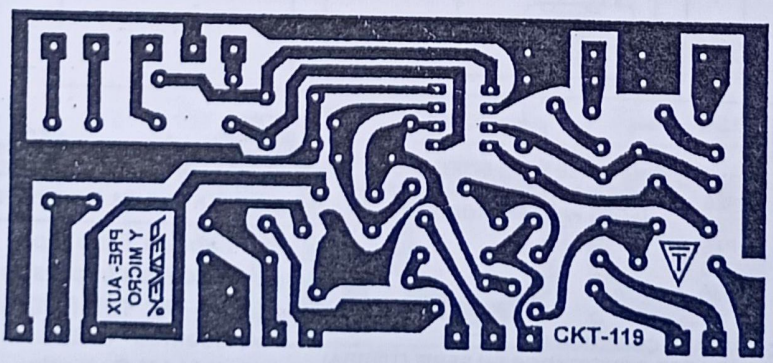

LISTA D MATERIALES

R.-10K----------5 PZS.
R.-15K----------1 PZ..
R.-100Ω-------2 PZS
R.-680K----------1PZA
R.-4.7K----------4 PZS.
R.-68K----------1 PZA.
R.-47K----------2 PZS.
R.- 2.2K--------- 1 PZA.
R.- 150K --------- -1 PZA.
C.- 103 ----------1 PZA.
C.- 223 ----------2PZS.
C.- 332 ----------2 PZS.
C.- 5PF. ----------2 PZS.
C.E.- 10UF50V.---4 PZS.
C.E.- 47UF25V.---2 PZS.
R.V.- 50K.POT.----4 PZS
I.C.- 4558 ----------1PZA
CKTO.-CKT-119.--1PZA.

NOTA:ES IDESPENSABLE LA UTILIZACION DE CABLE BLINDADO EN LAS CONEXIONES DE ENTRADA , DE MIOCROFONO Y SALIDA, A FINDE INMUNIZARLA CONTRO RUIDOS Y ZUMBIDOS EXTERNOS.
ES RECOMENDABLE UTILIZAR UNA MALLA METALICA O PLATINA DE METAL ENTRE LOS POTENCIOMETROS;

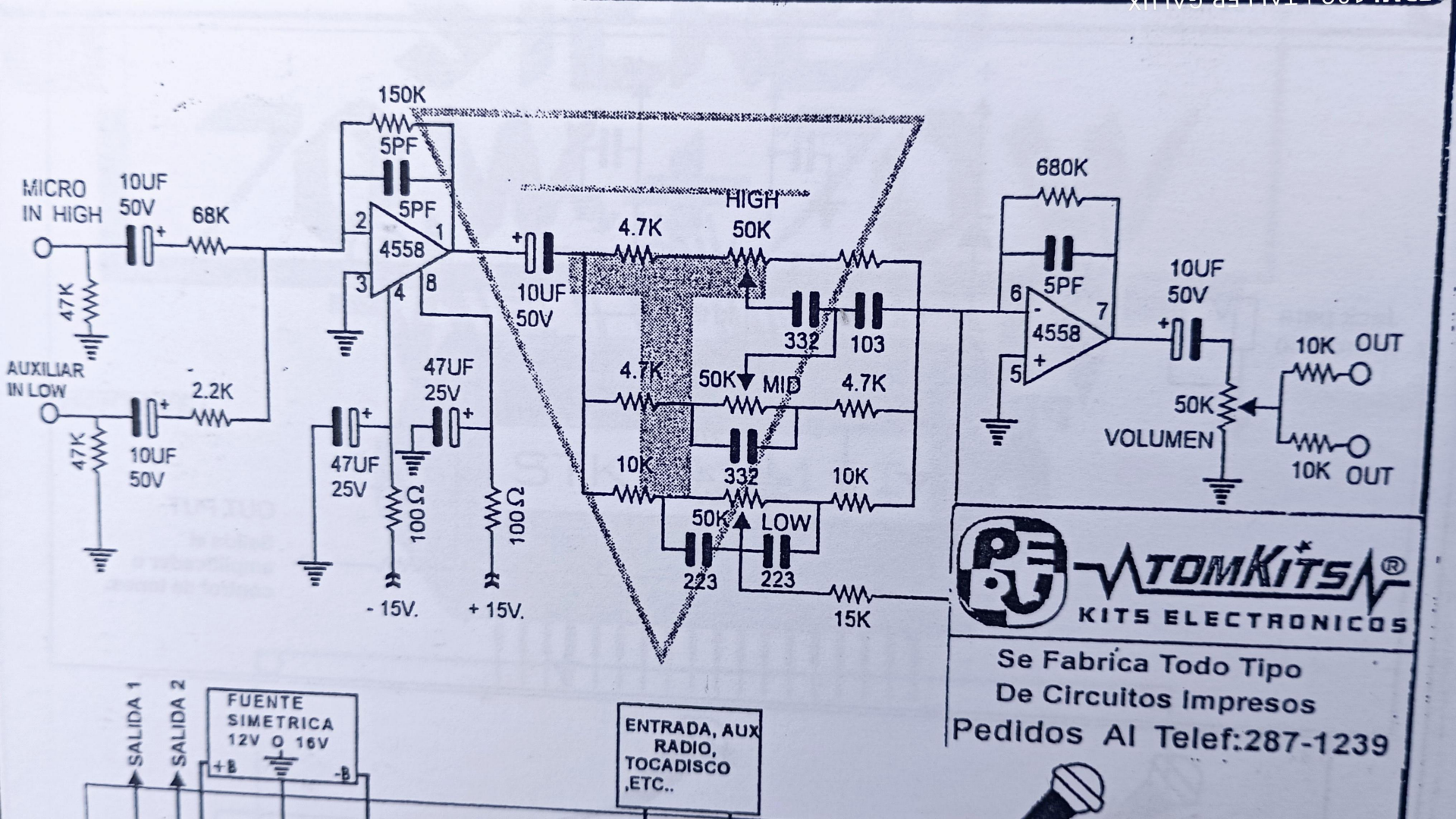
150K
5PF
MICRO
IN HIGH
10UF
50V
68K
5PF
2
4558
1
3
4
8
47K
AUXILIAR
IN LOW
2.2K
47K
10UF
50V
47UF
25V
47UF
25V
100Ω
100Ω
- 15V.
+ 15V.
10UF
50V
HIGH
4.7K
50K
332
103
4.7K
50K
MID
4.7K
332
10K
10K
50K
LOW
223
223
15K
680K
5PF
6
4558
7
5
10UF
50V
50K
VOLUMEN
10K OUT
10K OUT
TOMKITS®
KITS ELECTRONICOS
Se Fabrica Todo Tipo
De Circuitos Impresos
Pedidos Al Telef:287-1239
SALIDA 1
SALIDA 2
FUENTE
SIMETRICA
12V O 16V
+B
-B
ENTRADA, AUX
RADIO,
TOCADISCO
,ETC..

LISTA D MATERIALES

R.-10K----------5 PZS.
R.-15K----------1 PZ..
R.-100Ω-------2 PZS
R.-680K----------1PZA
R.-4.7K----------4 PZS.
R.-68K----------1 PZA.
R.-47K----------2 PZS.
R.- 2.2K-------- 1 PZA.
R.- 150K -------- -1 PZA.
C.- 103 ----------1 PZA.
C.- 223 ----------2PZS.
C.- 332 ----------2 PZS.
C.- 5PF. ----------2 PZS.
C.E.- 10UF50V.---4 PZS.
C.E.- 47UF25V.---2 PZS.
R.V.- 50K.POT.----4 PZS
I.C.- 4558 ---------1PZA
CKTO.-CKT-119.--1PZA.

NOTA:ES IDESPENSABLE LA UTILIZACION DE CABLE BLINDADO EN LAS CONEXIONES DE ENTRADA , DE MIOCROFONO Y SALIDA, A FINDE INMUNIZARLA CONTRO RUIDOS Y ZUMBIDOS EXTERNOS.
ES RECOMENDABLE UTILIZAR UNA MALLA METALICA O PLATINA DE METAL ENTRE LOS POTENCIOMETROS;

PRE-AMPLIFICADOR UNIVERSAL MUSICAL

CKT-120

TOMKITS®

PEAVEY®

Este es un excelente pre amplificador, es un diseño americano tipo peavey con una excelente ganancia y de alta fidelidad, tiene un control de volumen y se incluye un ecualizador de 3 canales, cada uno de ellos con una buena ganancia (bajos medio altos).

El circuito integrado que usa en un doble amplificador operacional de la serie 4558.

Es un previo que se adapta a un amplificador de mediana y alta potencia como los amplificadores de 50, 100, 200, 300, 400, 600 o 800 watts.

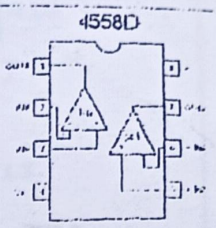

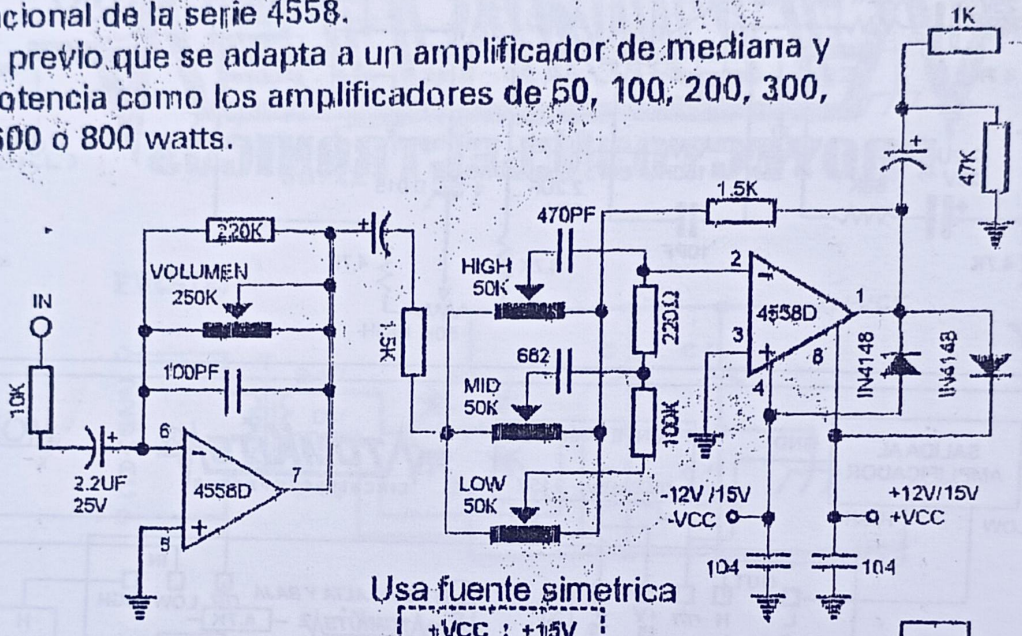

Usa fuente simetrica

+VCC : +15V
-VCC : -15V

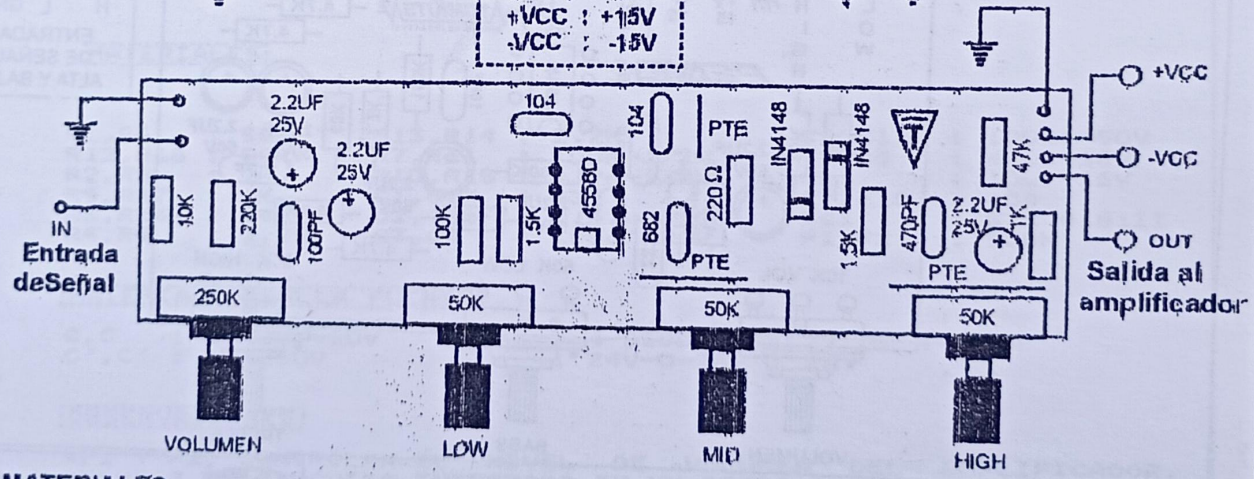

MATERIALES

R-10K ------1	C-100PF----1
R-220K-----1	C-470PF----1
R-1.5K-----2	C-682------1
R-100K-----1	C-104------2
R-220R-----1	P-250K-----1
R-1K-------1	P-50k------3
R-47K------1	D-IN4148----1
R-2.2UF25V-3	I.C4558D----1

NOTA:la parte metalica de los controles, deberan conectarse a tierra, las resistencias son de 1/4w.

LA FUENTE :la fuente es simetrica, -12v/+12v/gnd o -15v/+15v/Gnd

ALLER GALUX

VOLUMEN

LOW

MID

HIGH

MATERIALES

R-10K ------1	C-100PF---1
R-220K-----1	C-470PF---1
R-1.5K-----2	C-682-----1
R-100K-----1	C-104-----2
R-220R-----1	P-250K-----1
R-1K-------1	P-50k------3
R-47K------1	D-IN4148----1
R-2.2UF25V-3	IC4558D----1

NOTA:la parte metalica de los controles, deberan conectarse a tierra, las resistencias son de 1/4w.

LA FUENTE :la fuente es simetrica, -12v/+12v o -15v/+15v/Gnd

PREVIO PARA MICROFONO DE ALTA Y BAJA

TOMKITS® CIRCUITOS IMPRESOS CON I.C. 4558

Circuito Peavey De Alta Calidad Utilizados, En Consolás Y Amplificadores Professionales. En Cada Entrada Pueden Usarse Tanto Para Microfono,y Como Para Entradas De Audio ;posee Tres Controles Volumen . AgudosY bajos. Usa Fuente Simetrica (+15v/0v /-15v.)

DIAGRAMA

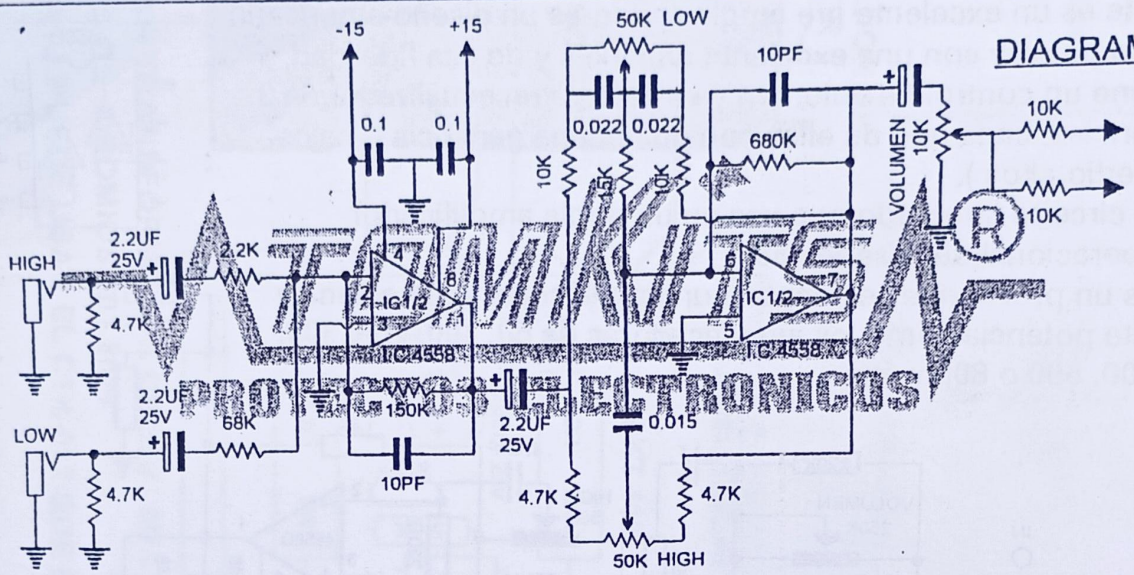

MONTAJE

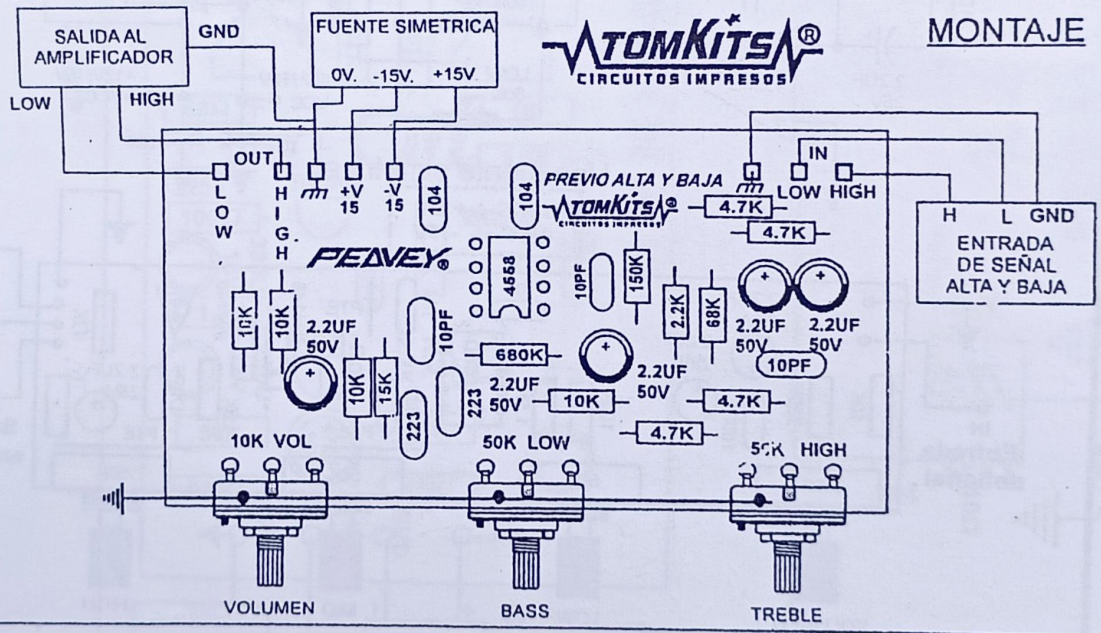

LISTA DE COMPONENTES

R.-10K	4PZS	C.-104	2PZS.
R.-15K	1PZA.	C.-223	2PZS
R -68K	1PZA.	C -10PF	3PZS
R.-680K	1PZA.	C.E 2.2UF25V	4PZS.
R -4 7K	4PZS.	POT.-50K	2PZS.
R.-150K	1PZA.	POT.-10K	1PZ.
R.-2.2K	1PZA.	I.C. 4558	1PZA.

UNA BASE PARA INTEGRADO UN CIRCUITO CKT-121.

NOTA IMPORTANTE :USAR CABLE BLINDADO PARA LA CONEXION DEL MICRO LOS POTENCIOMETROS DEBEN SER CONECTADOS EN SERIE (TIERRA)

TOMKITS® KITS ELECTRONICOS

Se Fabrica Todo Tipo De Circuitos Impresos

Pedidos Al Telef:287-1239

Hacemos Visitas

Calidad Y Garantia

LISTA DE COMPONENTES

R.-10K	4PZS	C.-104	2PZS.
R.-15K	1PZA.	C.-223	2PZS.
R -68K	1PZA.	C -10PF	3PZS
R.-680K	1PZA.	C.E 2.2UF25V	4PZS..
R -4 7K	4PZS.	POT.-50K	2PZS.
R.-150K	1PZA.	POT.-10K	1PZ.
R.-2.2K	1PZA.	I.C. 4558	1PZA.

UNA BASE PARA INTEGRADO
UN CIRCUITO CKT-121.

NOTA IMPORTANTE :USAR CABLE BLINDADO PARA LA CONEXION DEL MICRO
LOS POTENCIOMETROS DEBEN SER CONECTADOS EN SERIE (TIERRA)

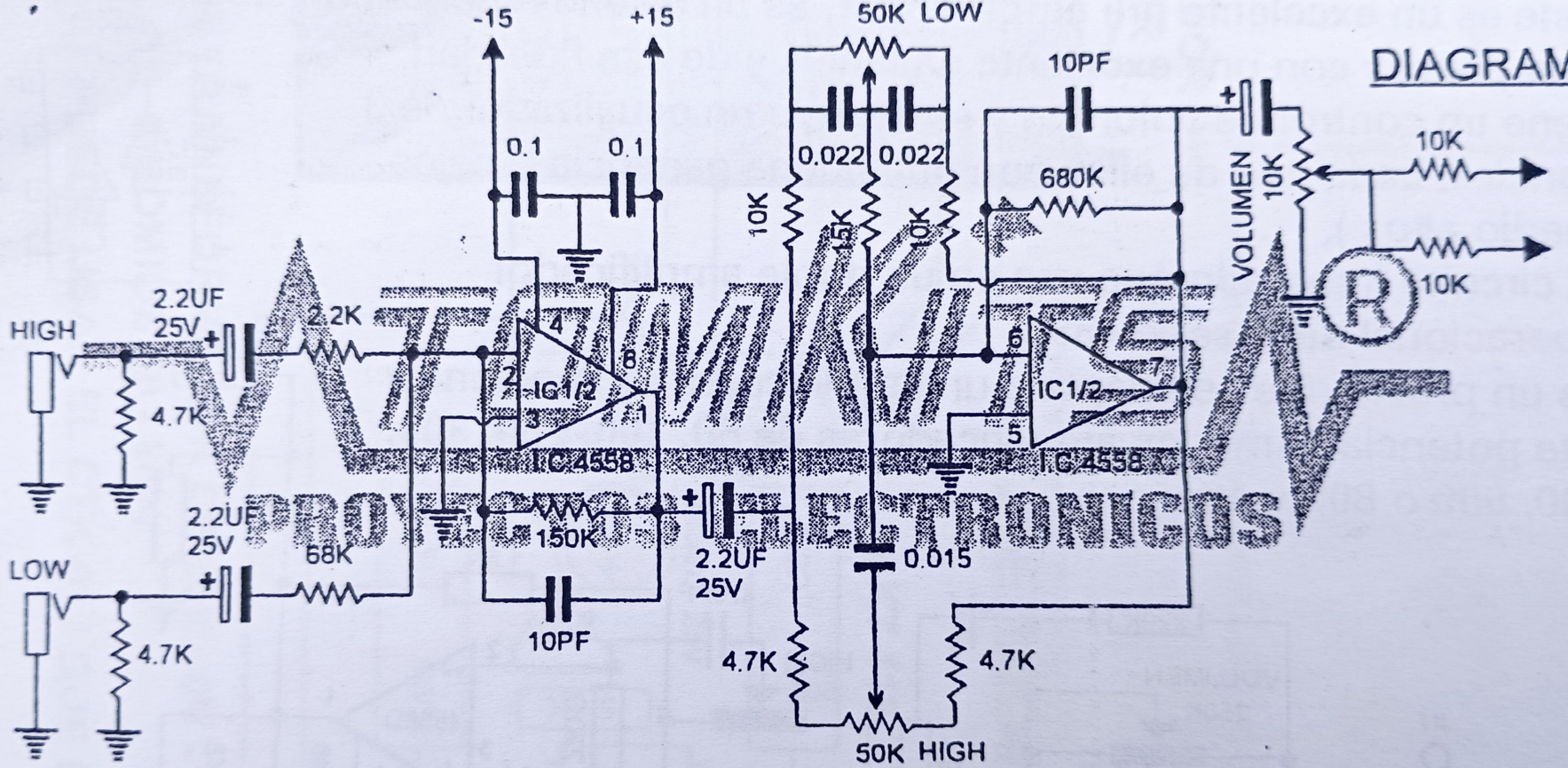

PROYECTOS ELECTRONICOS

CKT-122

PREVIO PARA MICROFONO

CON I.C. 4558

TOMKITS® CIRCUITOS IMPRESOS

Estecircuito Peavey Es Un Previo De Microfono De Alta Calidad Diseñado Para Ser Adaptado A Cualquie Amplificador,tiene Entrada Para Dos Microfonos(Micro 1 Y Micro 2)usa Un Integrado (4558) Para Darle Mas Efecto, Fedelidad Y Ganancia.

.

Usa Fuente Simetrica (+15v/0v /-15v.)

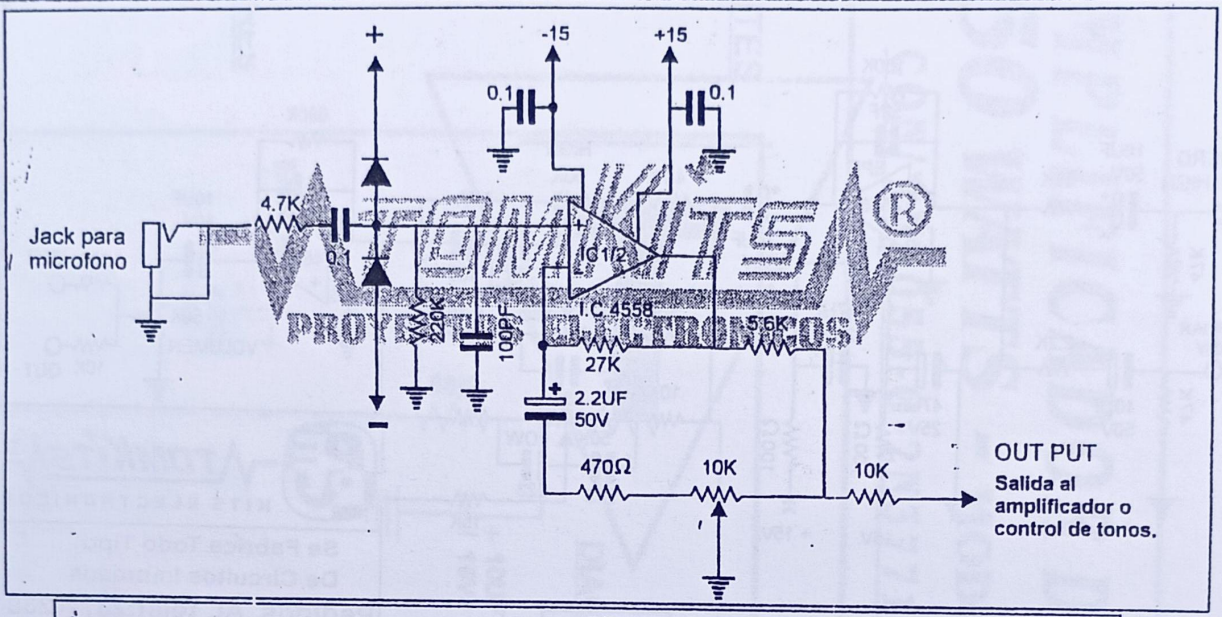

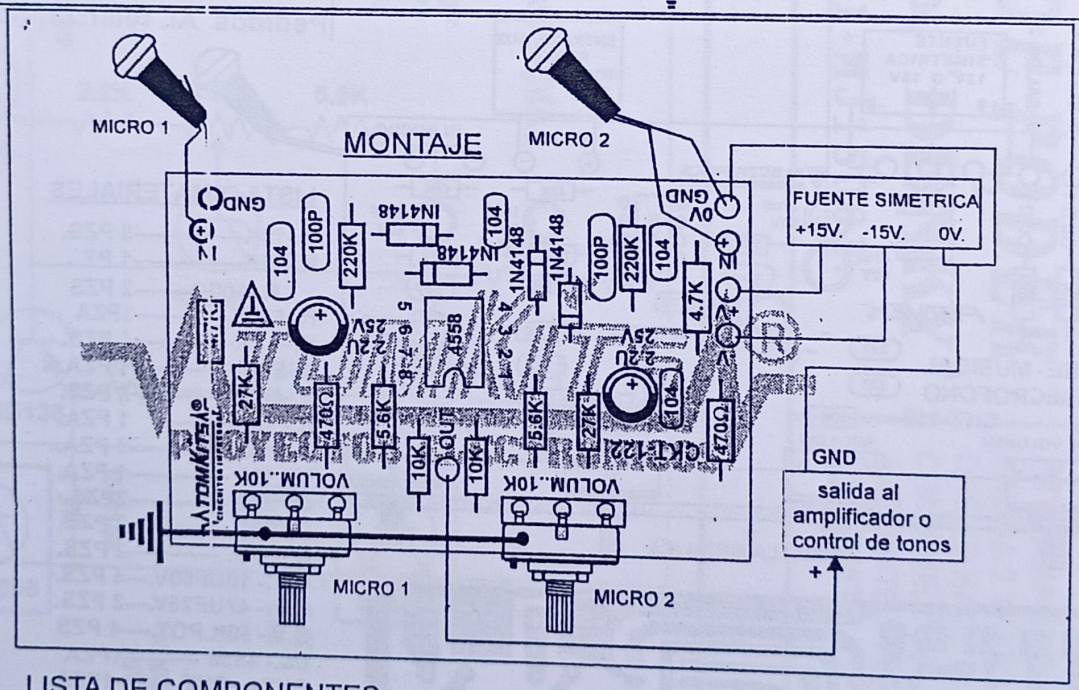

LISTA DE COMPONENTES

R.-10K	..... 2PZS.	C.-104	..... 4PZS.	UNA BASE PARA INTEGRADO
R.-27K	..... 2PZA.	C.-100PF	..... 3PZS	UN CIRCUITO CKT-122 TOMKITS.
R.-220K	..... 2PZA.	C.E 2.2UF25V	2PZS..	JACKS PARA MICROFONO.
R.-5.6K	..... 2PZA.	POT.-10K	.....2PZS.	
R.-4.7K	..... 2PZS.	D.- 1N4148	2PZS.	
R.-470Ω	..... 2PZA.	I.C. 4558	.....1PZA.	

NOTA IMPORTANTE :USAR CABLE BLINDADO PARA LA CONEXION DEL MICRO.
LA CARCAZA DE LOS POTENCIOMETROS DEBEN SER CONECTADOS EN SERIE (TIERRA)
LAS RESISTENCIAS SON DE 174 de walio.

TOMKITS® KITS ELECTRONICOS

Se Fabrica Todo Tipo
De Circuitos Impresos
Pedidos Al Telef:287-1239
Hacemos Visitas
Calidad Y Garantia

CI TALLER GALA

LISTA DE COMPONENTES

R.-10K ..... 2PZS.
R.-27K ..... 2PZA.
R.-220K .... 2PZA.
R.-5.6K ..... 2PZA.
R.-4.7K ..... 2PZS.
R.-470Ω ..... 2PZA.

C.-104 ..... 4PZS.
C.-100PF 3PZS
C.E 2.2UF25V 2PZS..
POT.-10K .....2PZS.
D.- 1N4148 2PZS.
I.C. 4558 .....1PZA.

UNA BASE PARA INTEGRADO
UN CIRCUITO CKT-122 TOMKITS.
JACKS PARA MICROFONO.

NOTA IMPORTANTE :USAR CABLE BLINDADO PARA LA CONEXION DEL MICRO.
LA CARCAZA DE LOS POTENCIOMETROS DEBEN SER CONECTADOS EN SERIE (TIERRA)
LAS RESISTENCIAS SON DE 174 de walio.

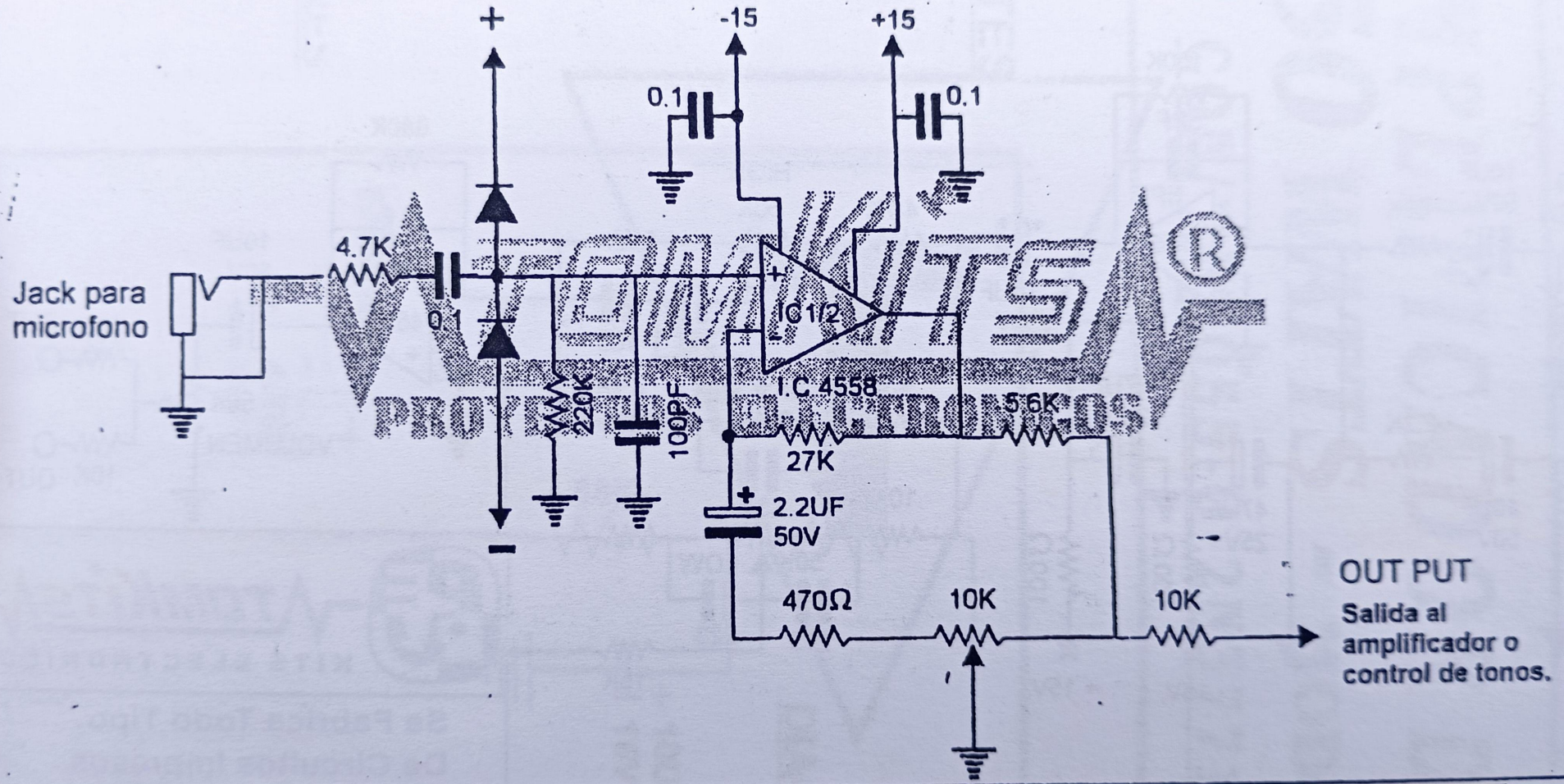
+
-15
+15
0.1
0.1
4.7K
Jack para
microfono
0.1
IC1/2
I.C.4558
220K
100PF
5.6K
27K
2.2UF
50V
470Ω
10K
10K
OUT PUT
Salida al
amplificador o
control de tonos.

CKT-123

AMPLIFICADOR STEREO 70W + 70W

MONTAJE:

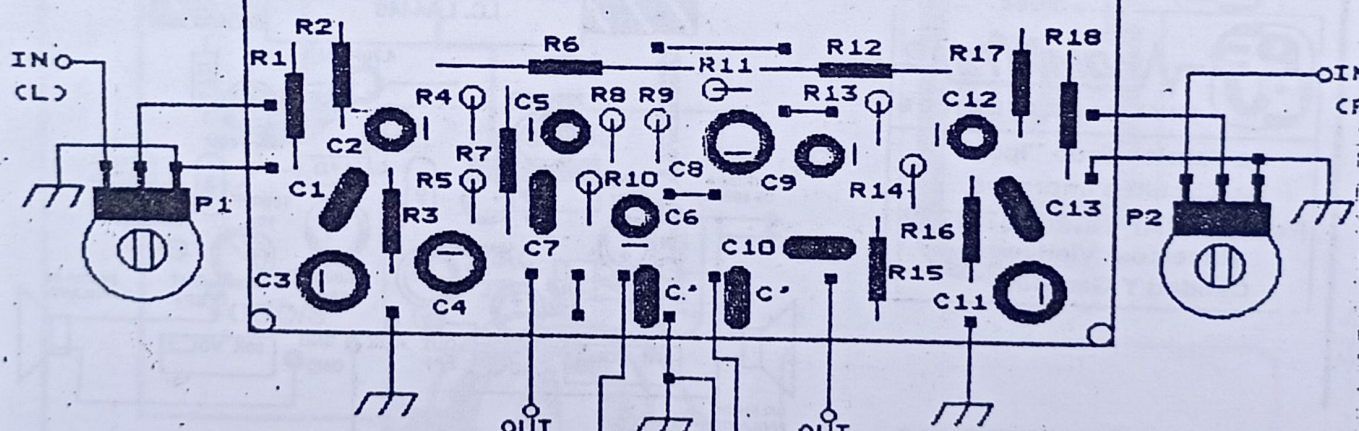

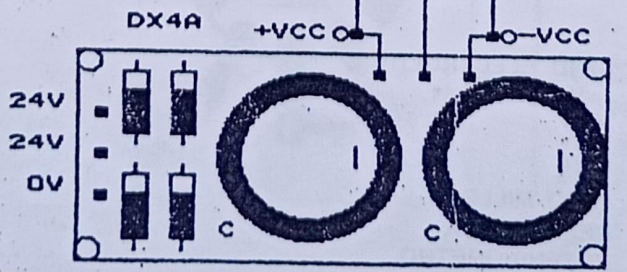

TOMKITS®
KITS ELECTRONICOS
Se Fabrica Todo Tipo
De Circuitos Impresos
Pedidos Al Telef:287-1239
Hacemos Visitas
Calidad Y Garantia

[XSI]

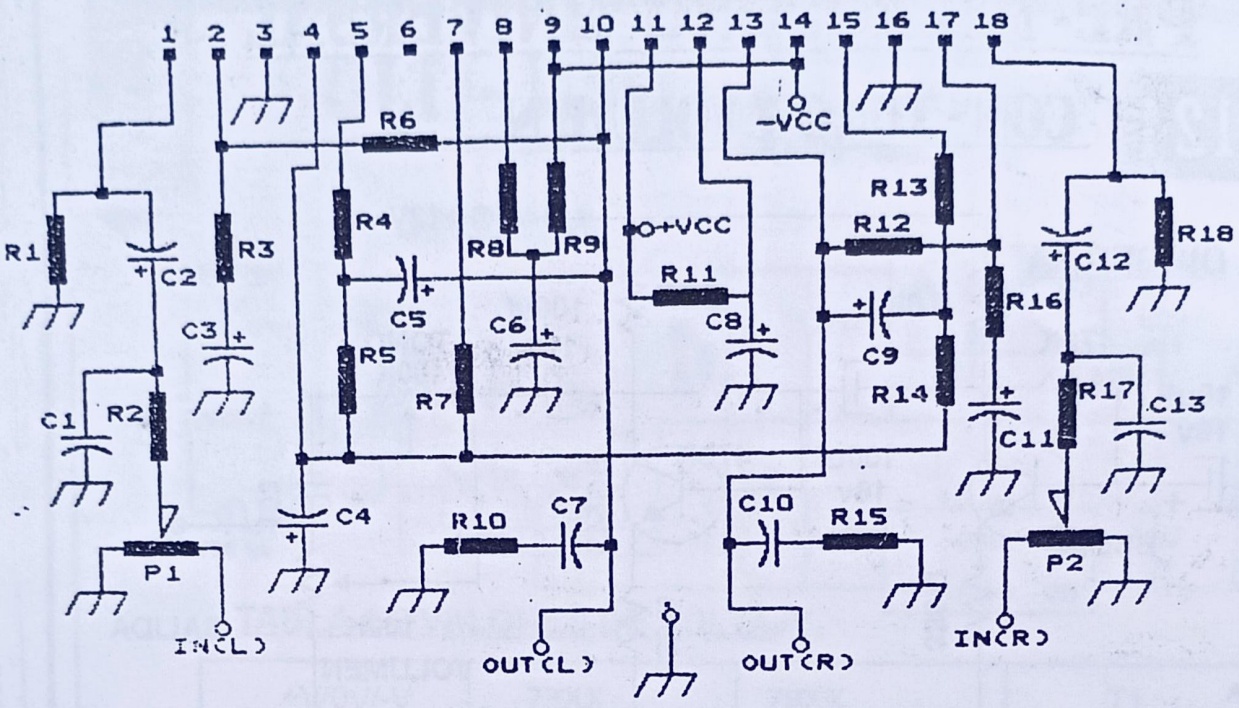

FUENTE

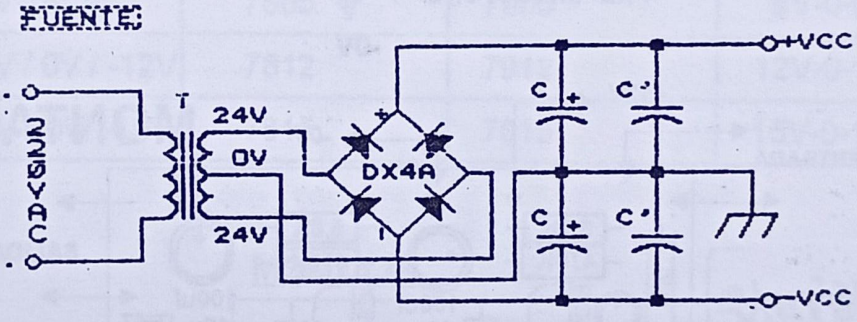

MATERIALES

R1,R6	:	56K	R13,R14	:	2.2K	C8,C11	: 100uf-50V
R12,R18	:	56K	R7,R11	:	100r-1/2W	C5,C9	: 47uf-16V
R2,R8	:	1K	R10,R15	:	4.7r-1/2W .	C6	: 10uf-16V
R9,R17	:	1K	C1,C13	:	331	C7,C10	: 104
R3,R16	:	560r	C2,C12	:	0.47uf-50V	IC1	: STK 4181II
R4,R5	:	2.2K	C3,C4	:	100uf-50V	P1,P2	: 500K

MATERIALES DE LA FUENTE

C,C	:	4700uf-50V	DX4A	:	4 DIODOS RECT. DE 4 a 6A
C',C'	:	104-50V	T	:	24V-0-24V / 6A

OBSERVACIONES

- P1 Y P2, CONTROLAN EL NIVEL DE VOLUMEN DEL AMPLIFICADOR.
- MONTAR EL CIRCUITO INTEGRADO EN UN DISIPADOR TIPO ALETA E INSTALAR UN VENTILADOR PARA LA VENTILACION DE IC1 .
- TODAS LAS RESISTENCIAS SON DE 1/4W EXCEPTO R7,R10,R11,R15.
- OHMIO=r

13C | TALLERES GALUX

MATERIALES

R1,R6	: 56K	R13,R14	: 2.2K	C8,C11	: 100uf-50V
R12,R18	: 56K	R7,R11	: 100r-1/2W	C5,C9	: 47uf-16V
R2,R8	: 1K	R10,R15	: 4.7r-1/2W	C6	: 10uf-16V
R9,R17	: 1K	C1,C13	: 331	C7,C10	: 104
R3,R16	: 560r	C2,C12	: 0.47uf-50V	IC1	: STK 4181II
R4,R5	: 2.2K	C3,C4	: 100uf-50V	P1,P2	: 500K

MATERIALES DE LA FUENTE

C,C	: 4700uf-50V	DX4A	: 4 DIODOS RECT. DE 4 a 6A
C',C'	: 104-50V	T	: 24V-0-24V / 6A

OBSERVACIONES

*P1 Y P2, CONTROLAN EL NIVEL DE VOLUMEN DEL AMPLIFICADOR.
*MONTAR EL CIRCUITO INTEGRADO EN UN DISIPADOR TIPO ALETA E INS
TALAR UN VENTILADOR PARA LA VENTILACION DE IC1.
*TODAS LAS RESISTENCIAS SON DE 1/4W EXCEPTO R7,R10,R11,R15.
*OHMIO=r

130 | TALLER GALUX

AMPLIFICADOR 15W+15W ESTEREO

CKT-125

CON I. C. LA4440

ELECTRONICS

DIAGRAMA

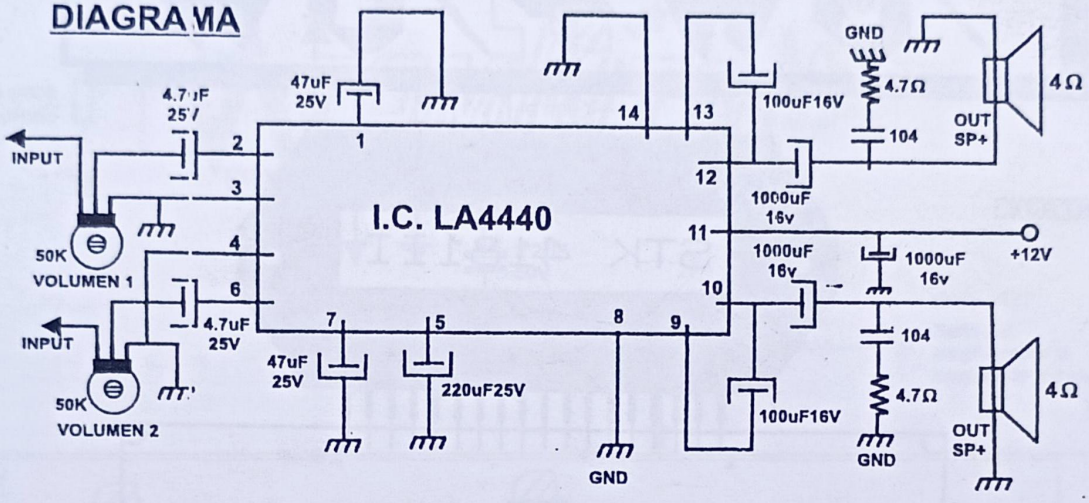

MONTAJE Y CONEXION

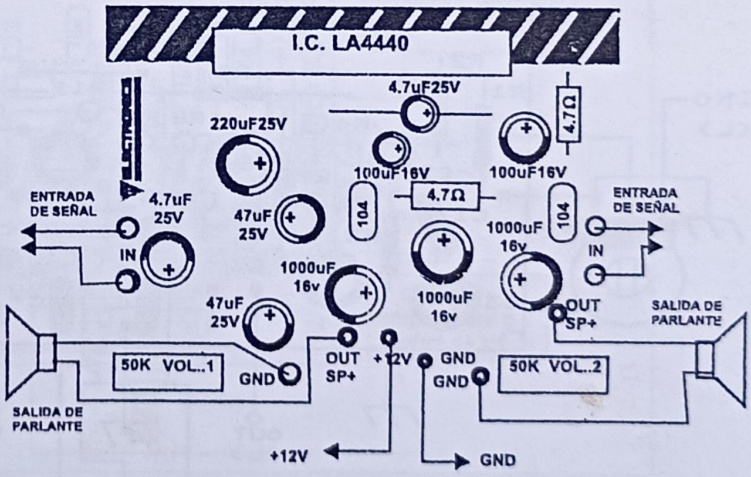

PERU TOMKITS® KITS ELECTRONICOS
Se Fabrica Todo Tipo
De Circuitos Impresos
Pedidos Al Telef: 287-1239
Hacemos Visitas
Calidad Y Garantia

MATERIALES

4.7UF25V. ----------2 PZS.	COND. ELECTROLITICO
47UF25V ----------2PZS	" "
100UF25V ----------2PZS.	" "
220UF25V ----------1PZA.	" "
1000UF16V ----------3PZS.	" "
104MF 50V ----------2PZS.	COND. MILLER
4.7Ω ----------2PZS.	REISISTENCIA
50K ----------2PZS.	POTENCIOMETRO
I.C. LA4440 ----------1PZA	INTEGRADO
4 HOMIOS ----------2PZS.	PARLANTES
C.IMPRESO TELECTRONICS.	CIRCUITO.

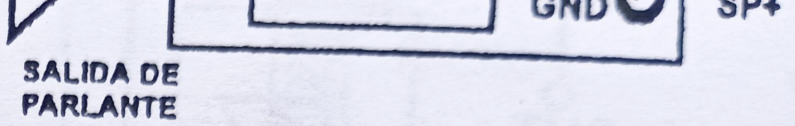

MATERIALES

4.7UF25V.----------2 PZS.	COND. ELECTROLITICO
47UF25V ----------2PZS	" "
100UF25V ----------2PZS.	" "
220UF25V ----------1PZA.	" "
1000UF16V ----------3PZS.	" "
104MF 50V ----------2PZS.	COND. MILLER
4.7Ω ----------2PZS.	REISISTENCIA
50K ----------2PZS.	POTENCIOMETRO
I.C. LA4440 ----------1PZA	INTEGRADO
4 HOMIOS ----------2PZS.	PARLANTES
C.IMPRESO T.ELECTRONICS.	CIRCUITO.

DIAGRAMA

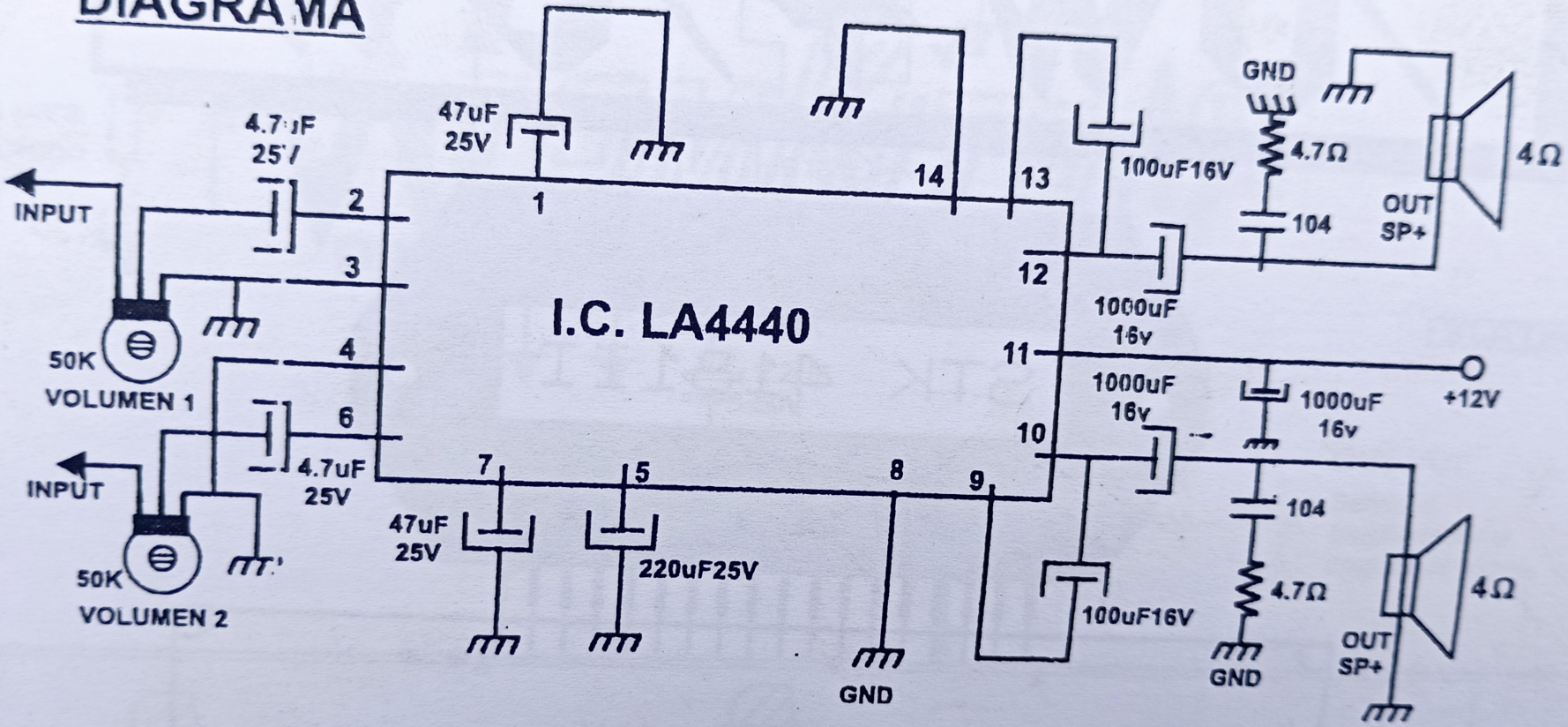
I.C. LA4440
INPUT
INPUT
4.7uF
25V
4.7uF
25V
47uF
25V
47uF
25V
50K
VOLUMEN 1
50K
VOLUMEN 2
220uF25V
100uF16V
100uF16V
1000uF
16v
1000uF
16v
1000uF
16v
GND
4.7Ω
104
4.7Ω
104
OUT
SP+
OUT
SP+
4Ω
4Ω
+12V
GND
GND
1
2
3
4
5
6
7
8
9
10
11
12
13
14

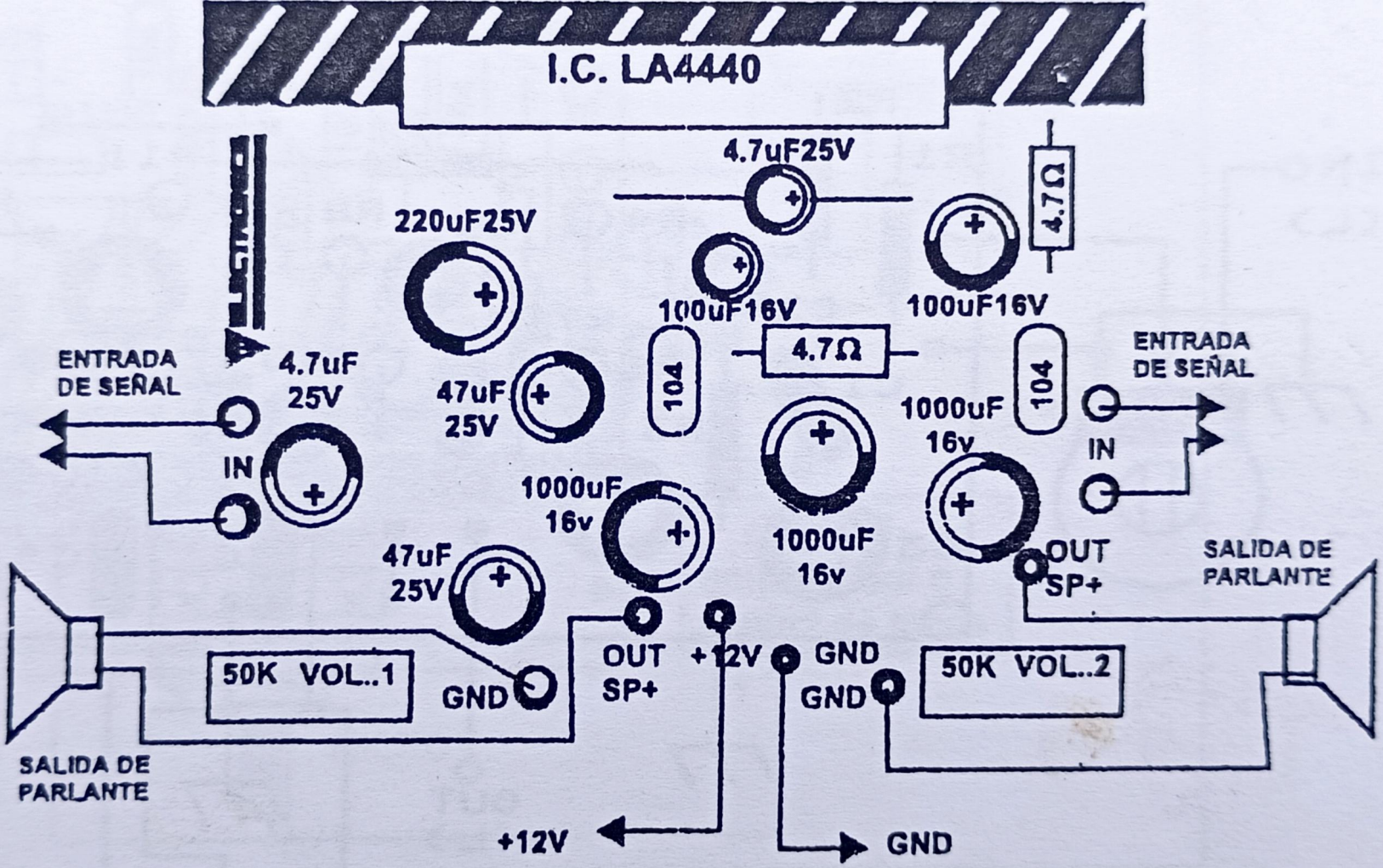

COND. ELECTROLITICO

CKT-136

AMPLIFICADOR DE POTENCIA 200 WATTS.

Fender®

CIRCUITO PROBADO

DIAGRAMA DEL POWER DE 200W FENDER.

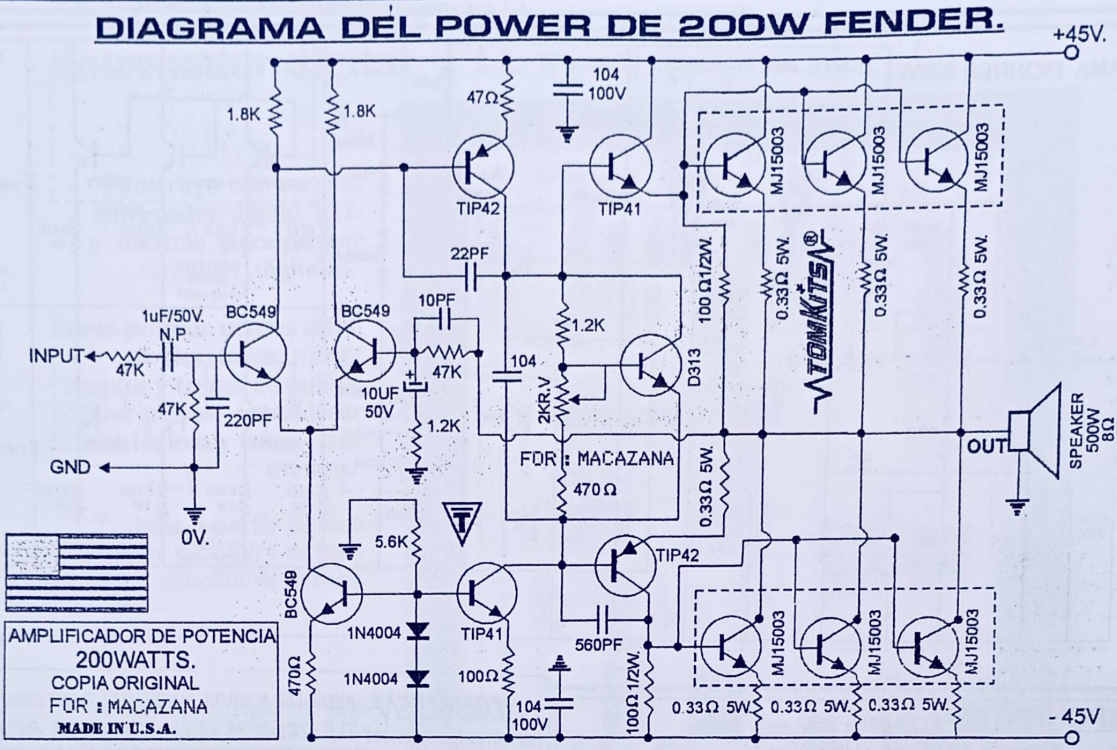

AMPLIFICADOR DE POTENCIA
200WATTS.
COPIA ORIGINAL
FOR : MACAZANA
MADE IN U.S.A.

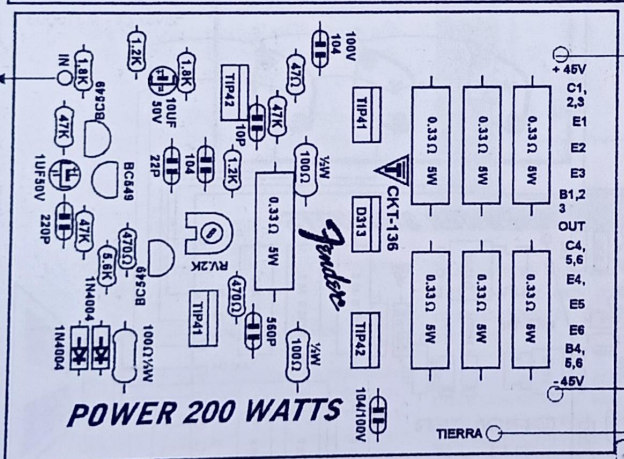

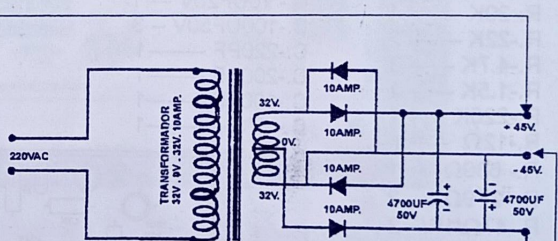

FUENTE DE ALIMENTACION

TOMKITS® PROYECTOS ELECTRONICOS

PEDIDOS:A NIVEL NACIONAL E INTERNACIONAL

TLF: 287-1239 - CEL :985647918 -945406

MONTAJE

MATERIALES

REISITENCIA,. 1.8K - - - - - - - 2PZ
RESISTENCIA; 1.2K- - - - - - - 1PZ
RESISTENCIA ; 47Ω - - - - - - - 1PZ
REST. VARIABLE ; 2K - - - - - 1PZ
RESISTENCIA ; 47K - - —- - 3PZ
RESISTENCIA ; 5.6K - - - - - 1PZ
RESISTENCIA ; 100 Ω 1/2W - - 2PZ
RESISTENCIA ; 470 Ω - - - - - - 2 PZ
RESISTENCIA ; 100 Ω - - - - - - 1PZ
RESISTENCIA ; 0.33Ω 5 W- - - 6PZ.
COND.CERAMICO 560PF - - - - 1 PZ.

COND.CERAMICO- - - -10 PF - - - -1PZ.
COND.CERAMICO - - - - 22PF - - - -1PZ.
COND. CERAMICO - - - -104 /100V- - 3PZ.
COND. CERAMICO - - - 220PF- - - —1PZ.
COND. ELECT.B.P 1UF50V- - - - - -1PZ.
COND. ELECT. 10UF - 50V - - ——— 1PZ.
TRANSISTOR TIP 41 - - - - - - - - 2PZ
TRANSISTOR TIP 42 - - - - - - - - 2PZ
TRANSISTOR D313 - - - - - - - - - 1PZ
TRANSISTOR MJ15003 - - - - - - 6PZ
TRANSISTOR BC549 - - - - - - - - - 3PZ

DIODO 1N4004 - - - - - - - - - - -2PZ.
DIODO 10 AMPERIOS - - - - - - - - 4PZ
COND. ELECT. 4700UF - 50V - - - - 2 PZ
TRANSF. DE PODER 32V - 0V. - 32V- 10 AMP

TALLER GALUX

200 WATTS.

CIRCUITO PROBADO

DIAGRAMA DEL POWER DE 200W FENDER.

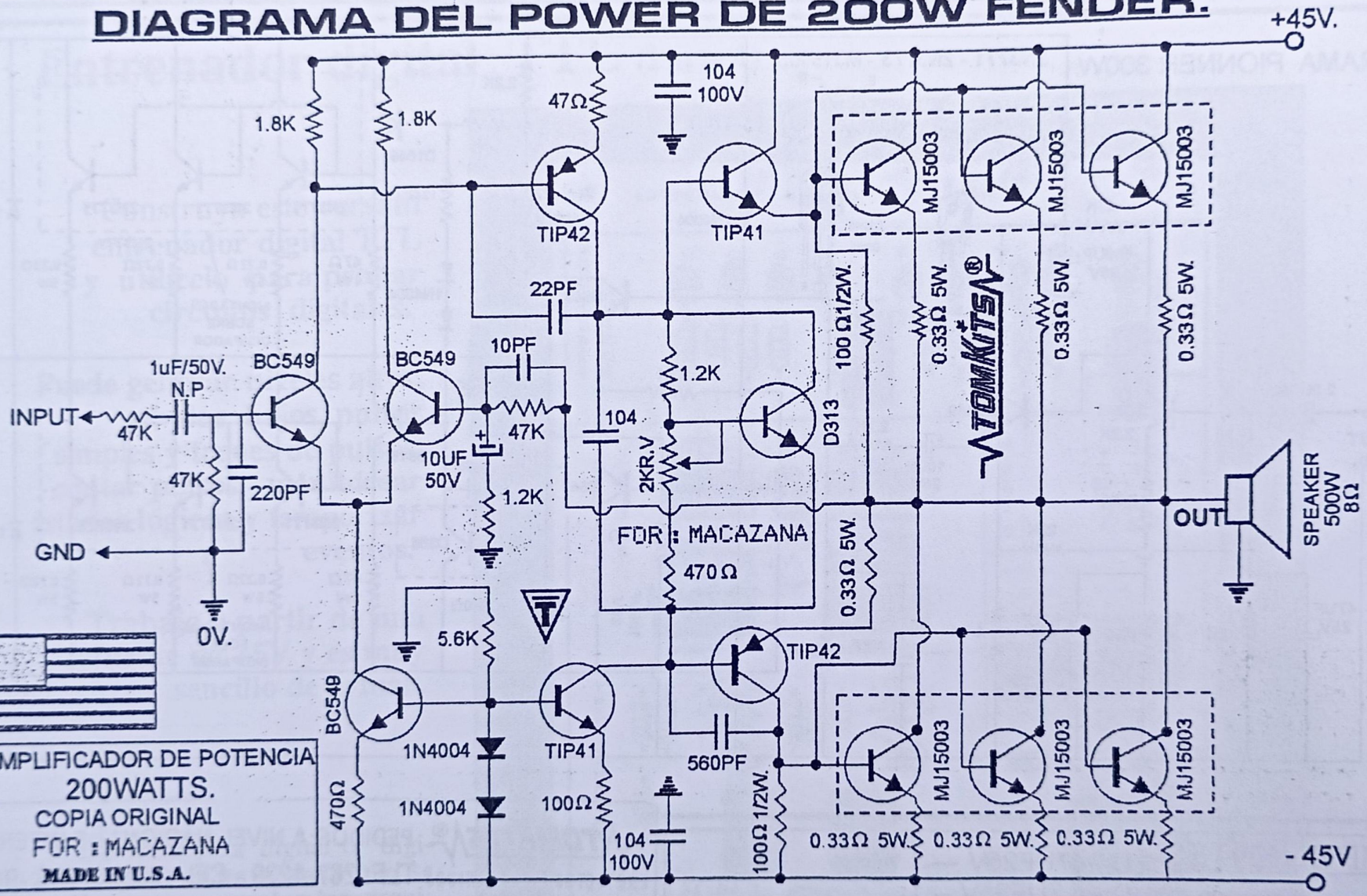

AMPLIFICADOR DE POTENCIA
200WATTS.
COPIA ORIGINAL
FOR : MACAZANA
MADE IN U.S.A.

TOMKITS®
PROYECTOS ELECTRONICOS
PEDIDOS:A NIVEL NACIONAL E INTERN
TLF: 287-1239 - CEL :985647918 -945

MONTAJE

MATERIALES

REISITENCIA,. 1.8K - - - - - - - 2PZ
RESISTENCIA; 1.2K- - - - - - - 1PZ
RESISTENCIA ; 47Ω - - - - - - - 1PZ
REST. VARIABLE ; 2K - - - - - 1PZ
RESISTENCIA ; 47K - - - - - 3PZ
RESISTENCIA ; 5.6K - - - - - - 1PZ
RESISTENCIA ; 100 Ω 1/2W - - 2PZ
RESISTENCIA ; 470 Ω - - - - - - 2 PZ
RESISTENCIA ; 100 Ω - - - - - - 1PZ
RESISTENCIA ; 0.33Ω 5 W- - - 6PZ.
COND.CERAMICO 560PF - - - - 1 PZ.

COND.CERAMICO- - - -10 PF - - - - 1PZ.
COND.CERAMICO - - - - 22PF - - - - 1PZ.
COND. CERAMICO - - - -104 /100V- - 3PZ.
COND. CERAMICO - - - 220PF- - - - -1PZ.
COND. ELECT.B.P 1UF50V- - - - - - -1PZ.
COND. ELECT. 10UF - 50V - - ——— 1PZ.
TRANSÍSTOR TIP 41 - - - - - - - - - - 2PZ
TRANSISTOR TIP 42 - - - - - - - - - - 2PZ
TRANSISTOR D313 - - - - - - - - - - 1PZ
TRANSISTOR MJ15003 - - - - - - - 6PZ
TRANSISTOR BC549 - - - - - - - - - - 3PZ

DIODO 1N4004 - - - - - - - - - - - -2PZ.
DIODO 10 AMPERIOS - - - - - - - - - 4PZ
COND. ELECT. 4700UF - 50V - - - - 2 PZ
TRANSF. DE PODER 32V - 0V. - 32V- 10 AMP

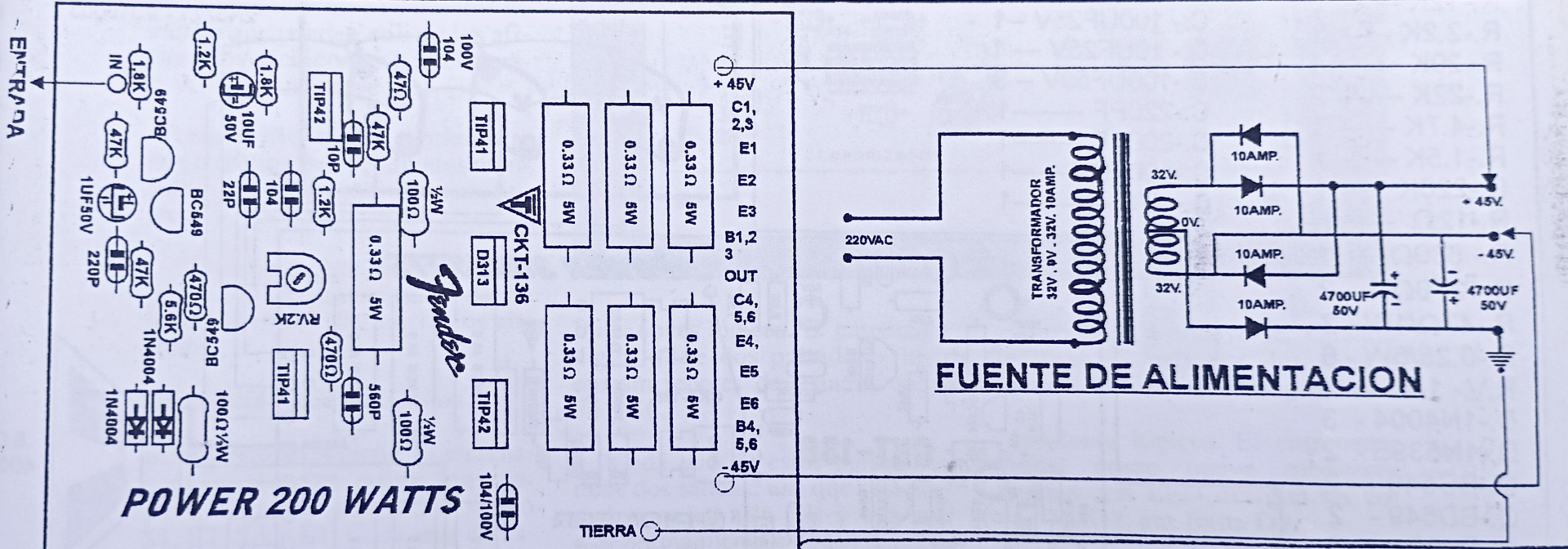
ENTRADA
IN
1.8K
1.2K
1.8K
10UF 50V
TIP42
47Ω
100V 104
47K
BC549
47K
10P
1UF50V
BC549
22P
104
1.2K
100Ω ½W
220P
47K
470Ω
5.6K
BC549
RV.2K
0.33Ω 5W
Fender
1N4004
1N4004
100Ω ½W
TIP41
470Ω
560P
100Ω ½W
TIP41
D313
CKT-136
TIP42
104/100V
0.33Ω 5W
0.33Ω 5W
0.33Ω 5W
0.33Ω 5W
0.33Ω 5W
0.33Ω 5W
+ 45V
C1, 2,3
E1
E2
E3
B1,2 3
OUT
C4, 5,6
E4,
E5
E6
B4, 5,6
- 45V
TIERRA
POWER 200 WATTS
220VAC
TRANSFORMADOR 32V . 0V . 32V. 10AMP.
32V.
0V.
32V.
10AMP.
10AMP.
10AMP.
10AMP.
4700UF 50V
4700UF 50V
+ 45V.
- 45V.
FUENTE DE ALIMENTACION

CKT-138

AMPLIFICADOR 300 WATIOS

PIONEER

ESTE AMPLIFICADOR ES UN MODELO PIONNER DE 300WATTS,ESTE AMPLIFICADOR ES REALMENTE BUENO ESPECIALMENTE CUANDO SE NECESITA ALTA POTENCIA .ES IDEAL PARA COMPROMISOS SOCIALES EN SALONES, DISCOTECAS Y CAMPO ABIERTO.
LA ALIMENTACION NO DEBE EXEDER LOS 45VOLTIOS. PROTEJER SIEMPRE LA SALIDA DEL PARLANTE CON UN FUSIBLE DE 5A Y EL DE ALIMENTACION CON OTRO FUSIBLETAMBIEN DE 5A.

DIAGRAMA PIONNER 300W.

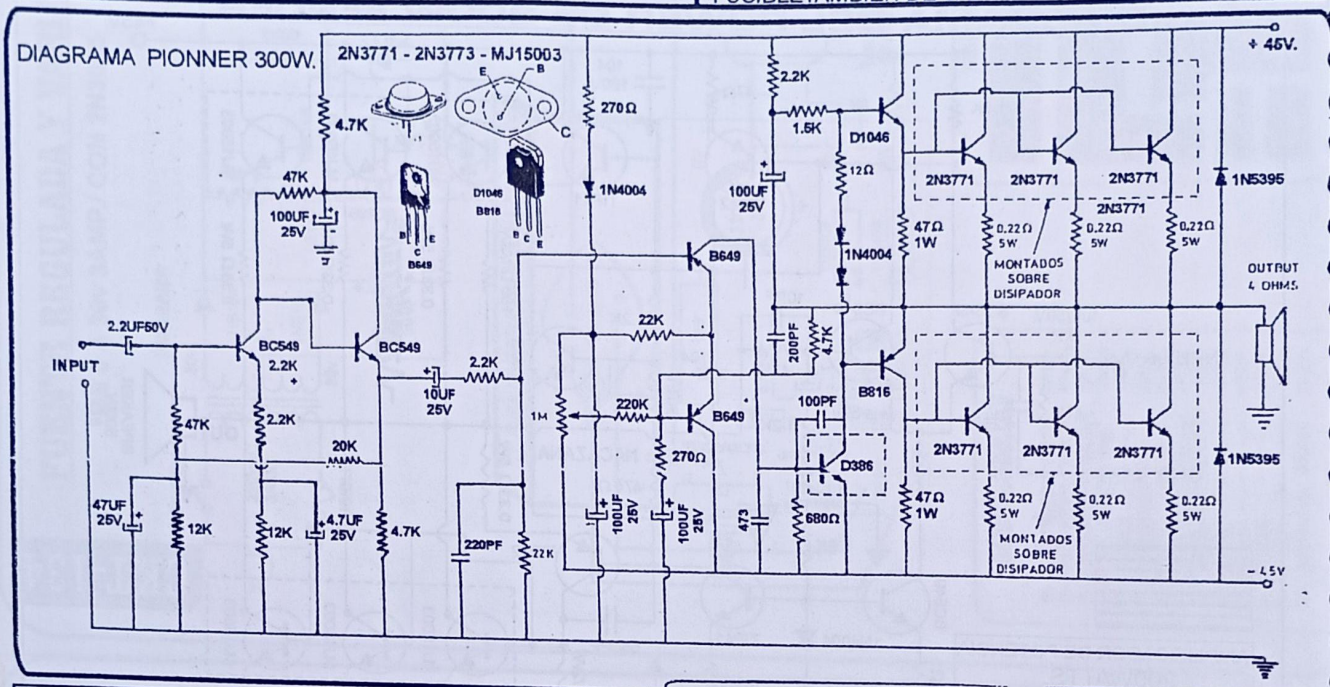

COMPONENTES

R.-47K —— 2
R.-12K —— 2
R.-2.2K —— 3
R.-20K —— 1
R.-22K —— 2
R.-4.7K —— 3
R.-1.5K —— 1
R.-220K —— 1
R.-12Ω —— 1
R.- 680Ω — 1
R.- 270Ω — 2
R.-47Ω/1W - 2
R.-0.25/5W - 6
R.V.- 1M — 1
D.-1N4004 - 3
D.-1N5395 - 2
Q.-BC549 — 2
Q.-BD649 - 2
Q.-D386 —— 1
Q.-D1046 - - 1
Q.-B816 —— 1
Q.-MJ15003 6

C.- 47UF25V — 1
C.- 4.7UF25V — 1
C.- 2.2UF25V—1
C.- 100UF25V —1
C.- 10UF25V — 1
C.-100UF50V – 3
C.-220PF ——1
C.-200PF ——1
C.-100PF ——1
C.- 473 ——1

TOMKITS® PROYECTOS ELECTRONICOS
PEDIDOS:A NIVEL NACIONAL E INTERNACIONA
TLF: 287-1239 - CEL :985647918 -945406196

TRANSISTORES TIPO CHAPA 2N3771 - MJ15003

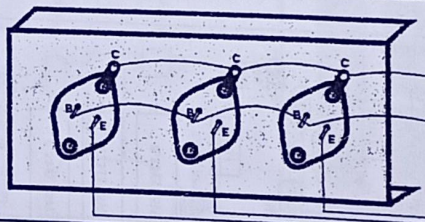

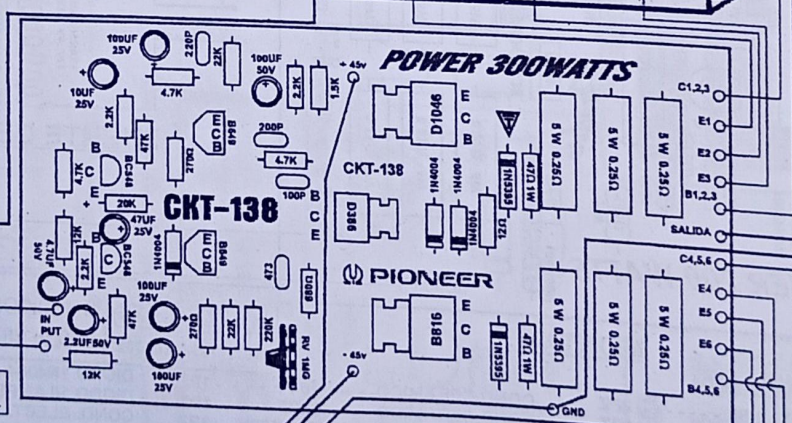

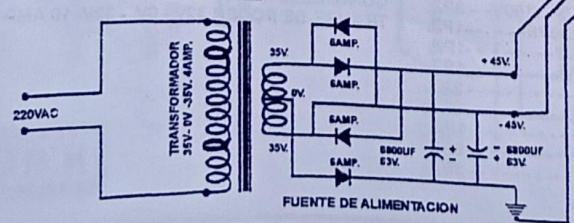

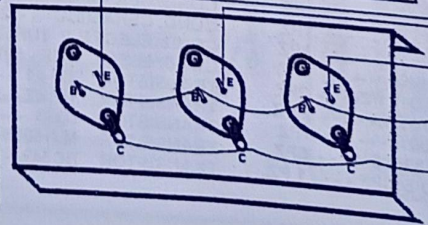

TRANSISTORES TIPO CHAPA 2N3771 - MJ15003

DIAGRAMA PIONNER 300W.

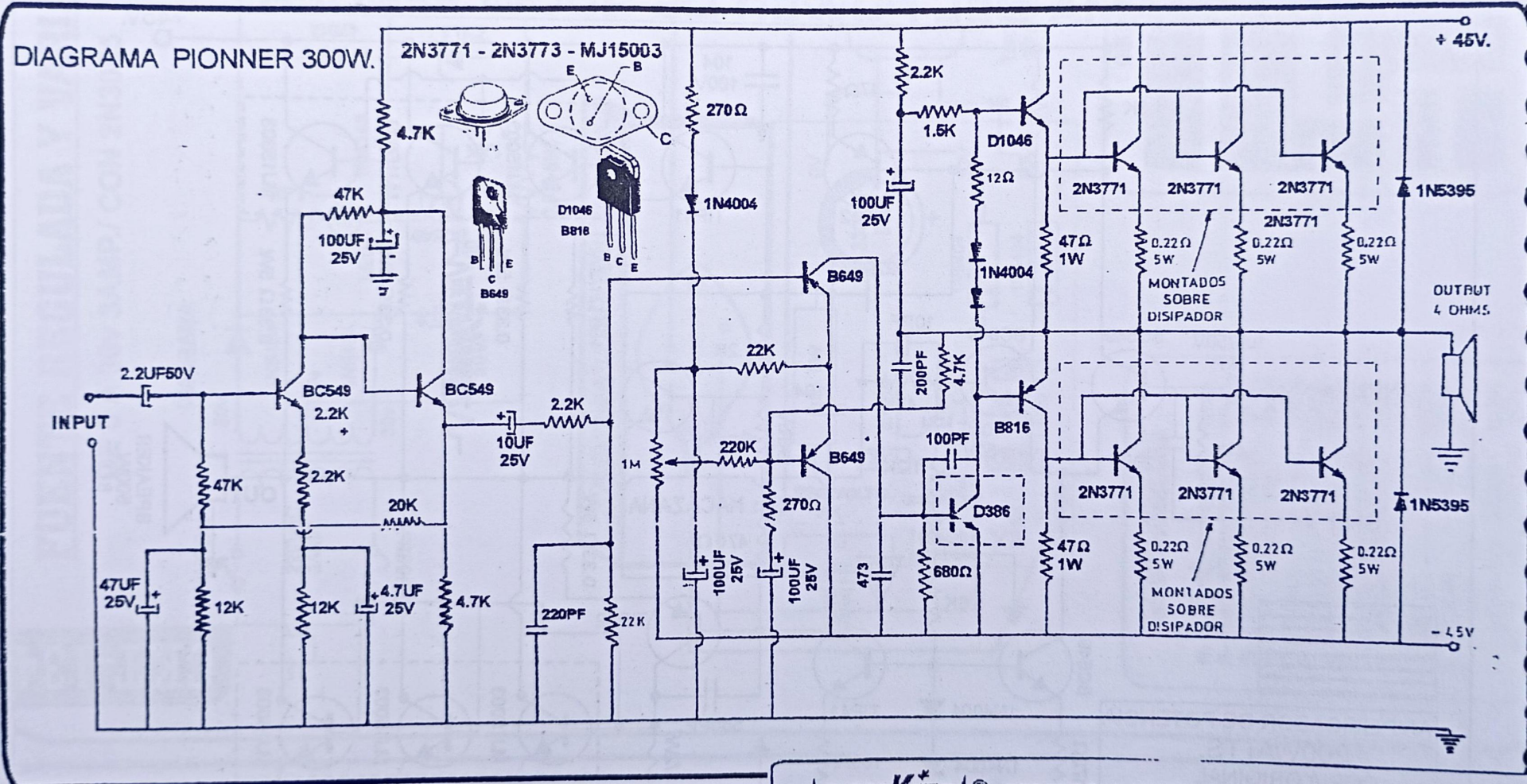

COMPONENTES

R.-47K ---- 2
R.-12K ---- 2
R.-2.2K ---- 3
R.-20K ---- 1
R.-22K ---- 2
R.-4.7K ---- 3
R.-1.5K ---- 1
R.-220K ---- 1
R.-12Ω ---- 1
R.- 680Ω --- 1
R.- 270Ω --- 2
R.-47Ω/1W - 2
R.-0.25/5W - 6
R.V.- 1M --- 1
D.-1N4004 - 3
D.-1N5395 - 2
Q.-BC549 --- 2
Q.-BD649 - 2
Q.-D386 ---- 1
Q.-D1046 - - 1
Q.-B816 ---- 1
Q.-MJ15003 6

C.- 47UF25V --- 1
C.- 4.7UF25V -- 1
C.- 2.2UF25V---1
C.- 100UF25V --1
C.- 10UF25V --- 1
C.-100UF50V -- 3
C.-220PF -------1
C.-200PF -------1
C.-100PF -------1
C.- 473 ---------1

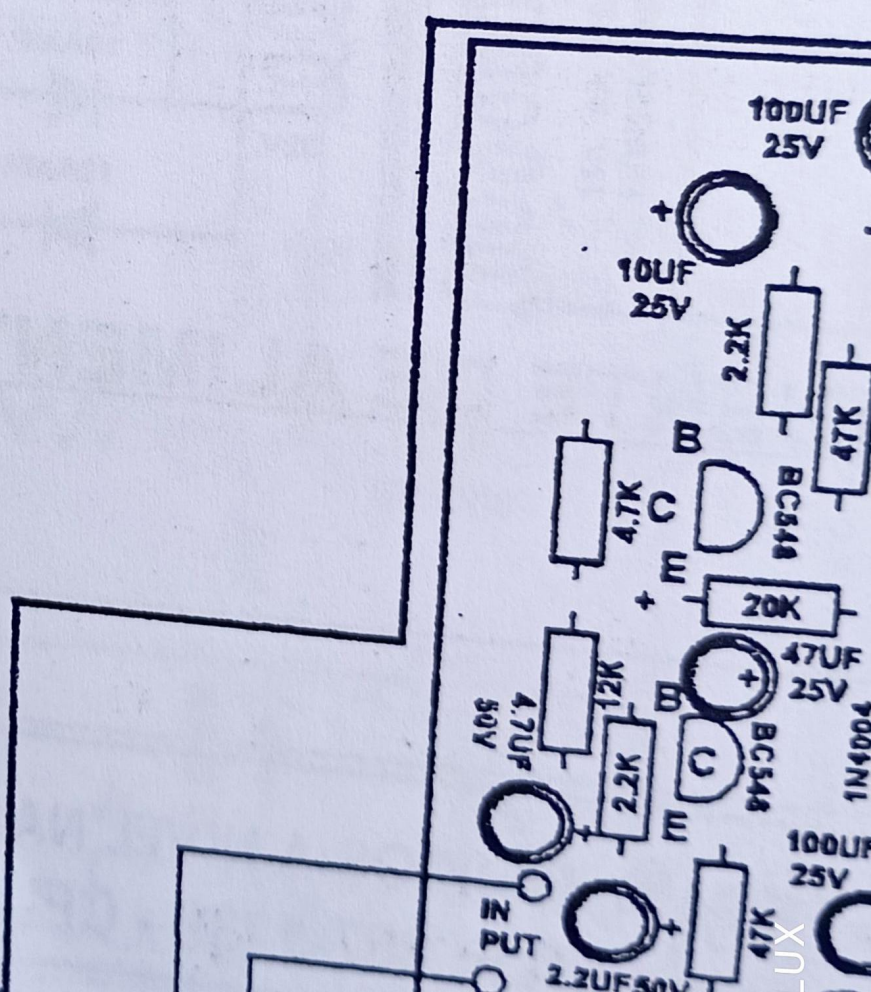

TOMKITS
PROYECTOS ELECTRONICOS
PEDIDOS: A NIVEL NACIONAL E INTERNACIONAL
TLF: 287-1239 - CEL :985647918 -945406

COMPONENTES

R.-47K ——— 2	C.- 47UF25V — 1
R.-12K ——— 2	C.- 4.7UF25V — 1
R.-2.2K ——— 3	C.- 2.2UF25V—1
R.-20K ——— 1	C.- 100UF25V —1
R.-22K ——— 2	C.- 10UF25V — 1
R.-4.7K ——— 3	C.-100UF50V — 3
R.-1.5K ——— 1	C.-220PF ———1
R.-220K ——— 1	C.-200PF ———1
R.-12Ω ——— 1	C.-100PF ———1
R.- 680Ω ——— 1	C.- 473 ———1
R.- 270Ω ——— 2	
R.-47Ω/1W - 2	
R.-0.25/5W - 6	
R.V.- 1M — 1	
D.-1N4004 - 3	
D.-1N5395 - 2	
Q.-BC549 — 2	
Q.-BD649 - 2	
Q.-D386 ——— 1	
Q.-D1046 - - 1	
Q.-B816 ——— 1	
Q.-MJ15003 6	

TRANSISTORES
TIPO CHAPA
2N3771 - MJ15003

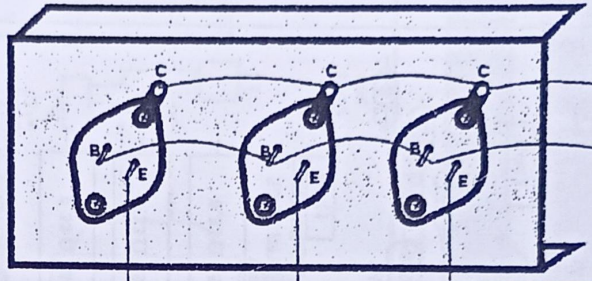

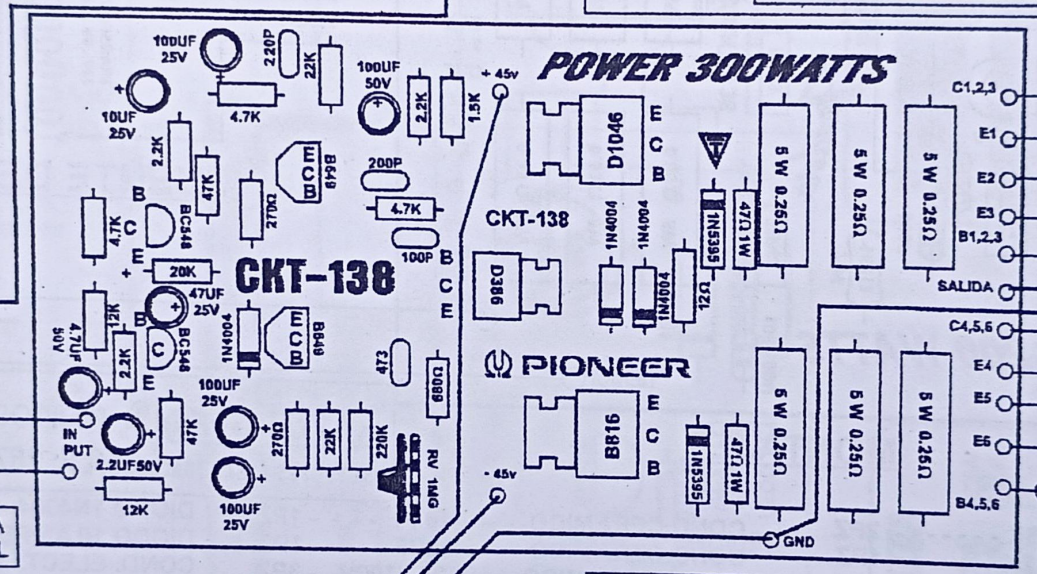

ENTRADA
DE SEÑAL

8 Ω
400

SALIDA AL
PARLANTE

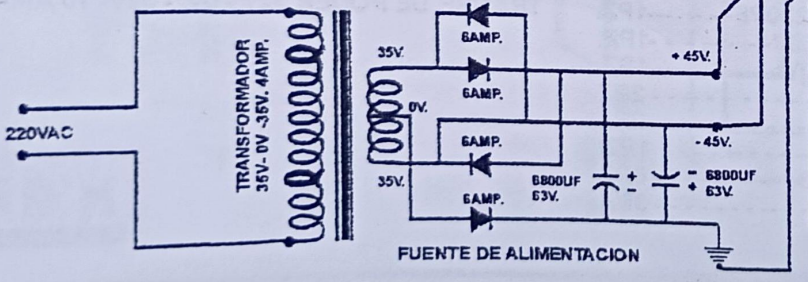

FUENTE DE ALIMENTACION

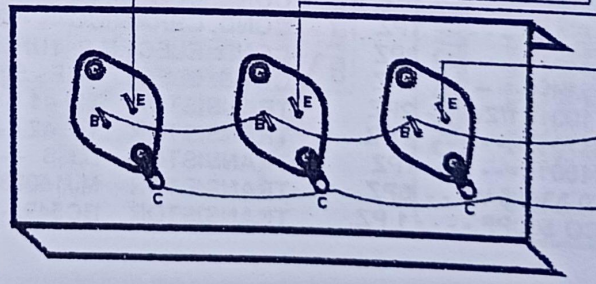

TRANSISTORES
TIPO CHAPA
2N3771 - MJ15003

CKT-137

POWER DE POTENCIA 200 WATTS

CON TRANSISTORES /MJ15003 - 2N3771

PEAVEY®

TOMKITS® PROYECTOS ELECTRONICOS
PEDIDOS:A NIVEL NACIONAL E INTERNACIONAL
TLF: 287-1239 - CEL :985647918 -945406196.

Lista de materiales para AMPLIFICADOR DE POTENCIA DE 200 WATTS

C-0.01	2	R.10Ω	2
C-002	2	R.15Ω	1
C-0.001	4	R.1K	2
		R.22Ω 1/W	2
C-0.22	1	R.0.33Ω 5W	7
C-0.05	1	R.1 Ω 5W	3
C-0.005	1	R-1K 5W	2
		R.100Ω	3
C-0.003	1	R.470Ω	2
C1-0.1	2	R.100K	1
C-100PF	1	R.120Ω	2
		R.18K	1
CE-47MF50V	2	IN4004	8
CE-22MF25V	1	IN5395	2
R.4.7K	2	TIP41	2
R.10K	3	TIP142	1
R.2.7	1	BC558	1
		BC549	1
		2N5401	1
TRANS. DE SALIDA : MJ5003			2
2N3771			8

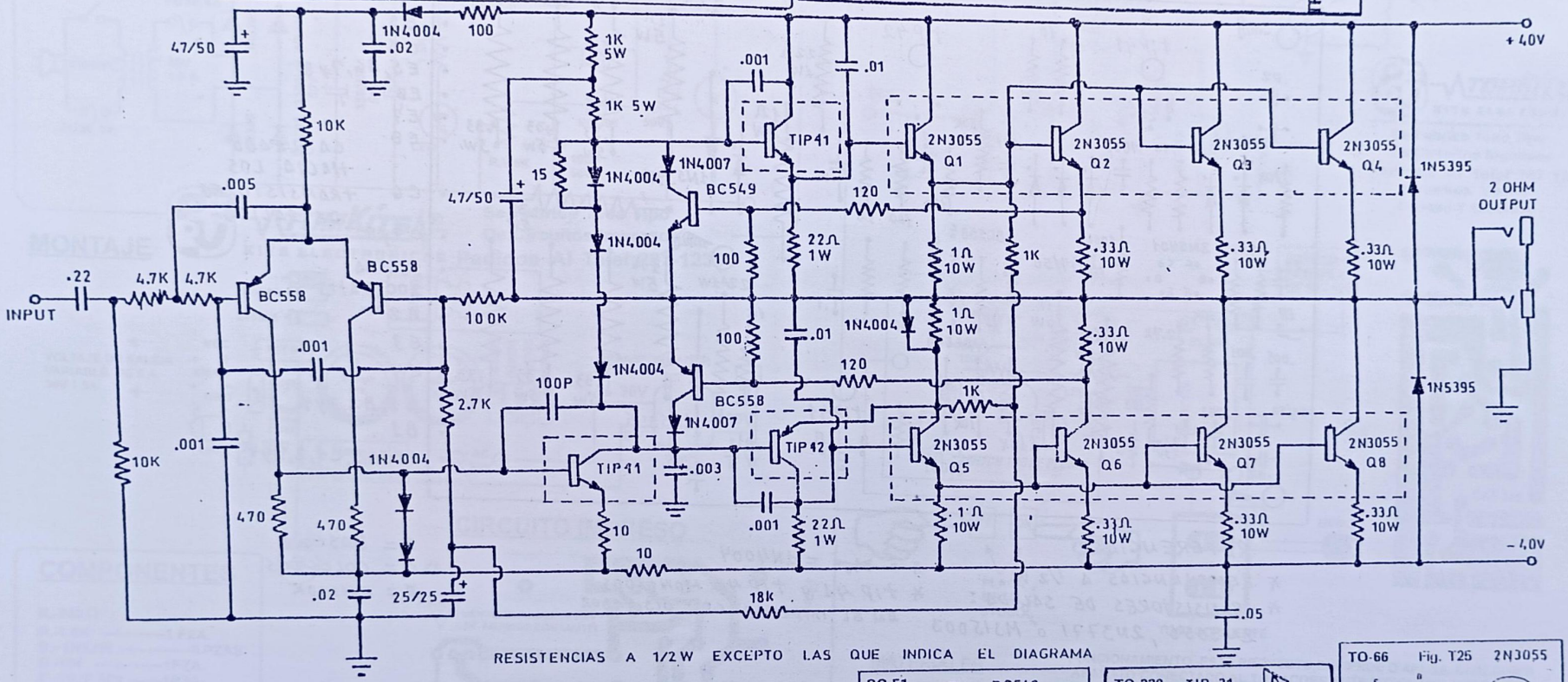

RESISTENCIAS A 1/2 W EXCEPTO LAS QUE INDICA EL DIAGRAMA

---- MONTADOS SOBRE DISIPADOR

SC-51 Fig. T19 — BC549 / BC558

TO-220 Fig. T41 — TIP 31 / TIP 32 — TAB CONNECTS TO COLLECTOR

TO-66 Fig. T25 — 2N3055

Lista de materiales para AMPLIFICADOR DE POTENCIA DE 200 WATTS

C-0.01 ——— 2
C-002 ——— 2
C-0.001 ——— 4

C-0.22 ——— 1
C-0.05 ——— 1
C-0.005 ——— 1

C-0.003 ——— 1
C1-0.1 ——— 2
C-100PF ——— 1

CE-47MF50V — 2
CE-22MF25V — 1
R.4.7K —— 2
R.10K —— 3
R.2.7 ——— 1

R.10Ω ——— 2
R.15Ω ——— 1
R.1K ——— 2
R.22Ω 1/W — 2
R.0.33Ω 5W — 7
R.1 Ω 5W — 3
R-1K 5W — 2

R.100Ω ——— 3
R.470Ω ——— 2
R.100K ——— 1
R.120Ω ——— 2
R.18K ——— 1

IN4004 ——— 8
IN5395 ——— 2
TIP41 ——— 2
TIP142 ——— 1
BC558 ——— 1
BC549 ——— 1
2N5401 ——— 2

TRANS. DE SALIDA : MJ5003
2N3771 ——— 8

VISTA SUPERIOR DEL CIRCUITO IMPRESO

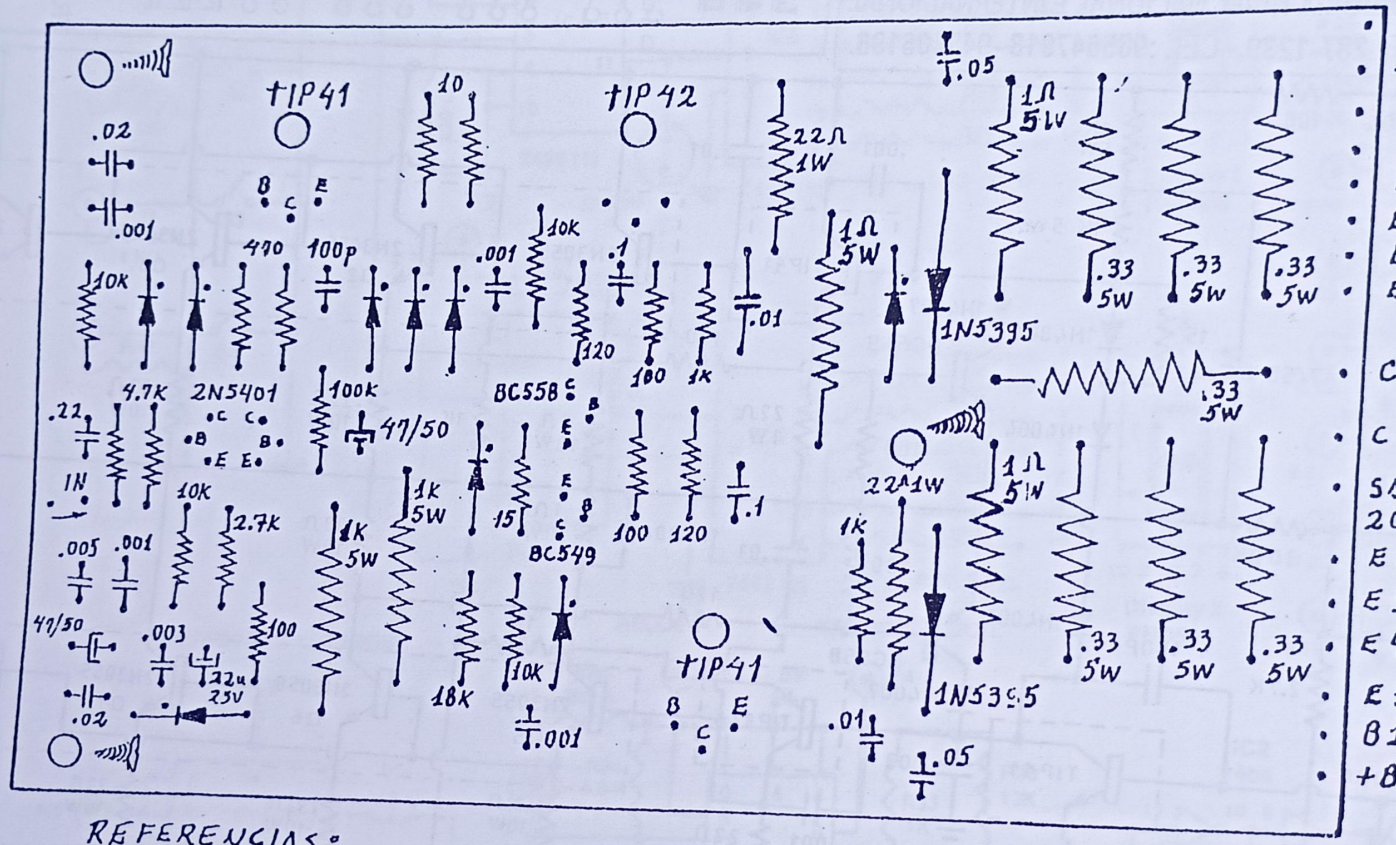

CABLEADO HACIA LOS TRANSISTORES DE SALIDA

REFERENCIAS:

* RESISTENCIAS A 1/2 W
* TRANSISTORES DE SALIDA: 2N3055, 2N3771 ó MJ15003
* = 1N4004
* TIP 41 y TIP 42 MONTADOS EN EL IMPRESO CON DISIPADOR

B = BASE
C = COLECTOS
E = EMISOR

| TALLER GALUX

CKT-152 AMPLIFICADOR DE 100 WATTS CH.

PEAVEY®

MATERIALES.

RESISTENCIAS.

R.- 47Ω	6	PZAS.	
R.- 270Ω	1	"	
R.- 180Ω	2	"	
R.- 4.7K	1	"	
R.- 5.6K	1	"	
R.- 8.2K	1	"	
R.- 10K	2	"	
R.- 18K	1	"	
R.- 33K	1	"	
R.- 100K	2	"	
R.- 22Ω	1W	1	"
R.- 100Ω	2W	2	"
R.- 0.33Ω	5W1	4	"

CONDENSADORES

C.- 4.7UF25V.	1	PZA.
C.- 2.2UF25V.	1	"
C.- 470UF35V.	1	"
C.- 100UF35V.	1	"
C.- 103 50V.	1	"
C.- 104 100V.-	1	"
C.- 100PF. 50V.	1	"

MATERIALES.

RESISTENCIAS.

R.- 47Ω		6	PZAS.
R.- 270Ω		1	"
R.- 180Ω		2	"
R.- 4.7K		1	"
R.- 5.6K		1	"
R.- 8.2K		1	"
R.- 10K		2	"
R.- 18K		1	"
R.- 33K		1	"
R.- 100K		2	"
R.- 22Ω	1W	1	"
R.- 100Ω	2W	2	"
R.- 0.33Ω	5W1	4	"

CONDENSADORES

C.- 4.7UF25V.	1	PZA.
C.- 2.2UF25V.	1	"
C.- 470UF35V.	1	"
C.- 100UF35V.	1	"
C.- 103 50V.	1	"
C.- 104 100V.-	1	"
C.- 100PF. 50V.	1	

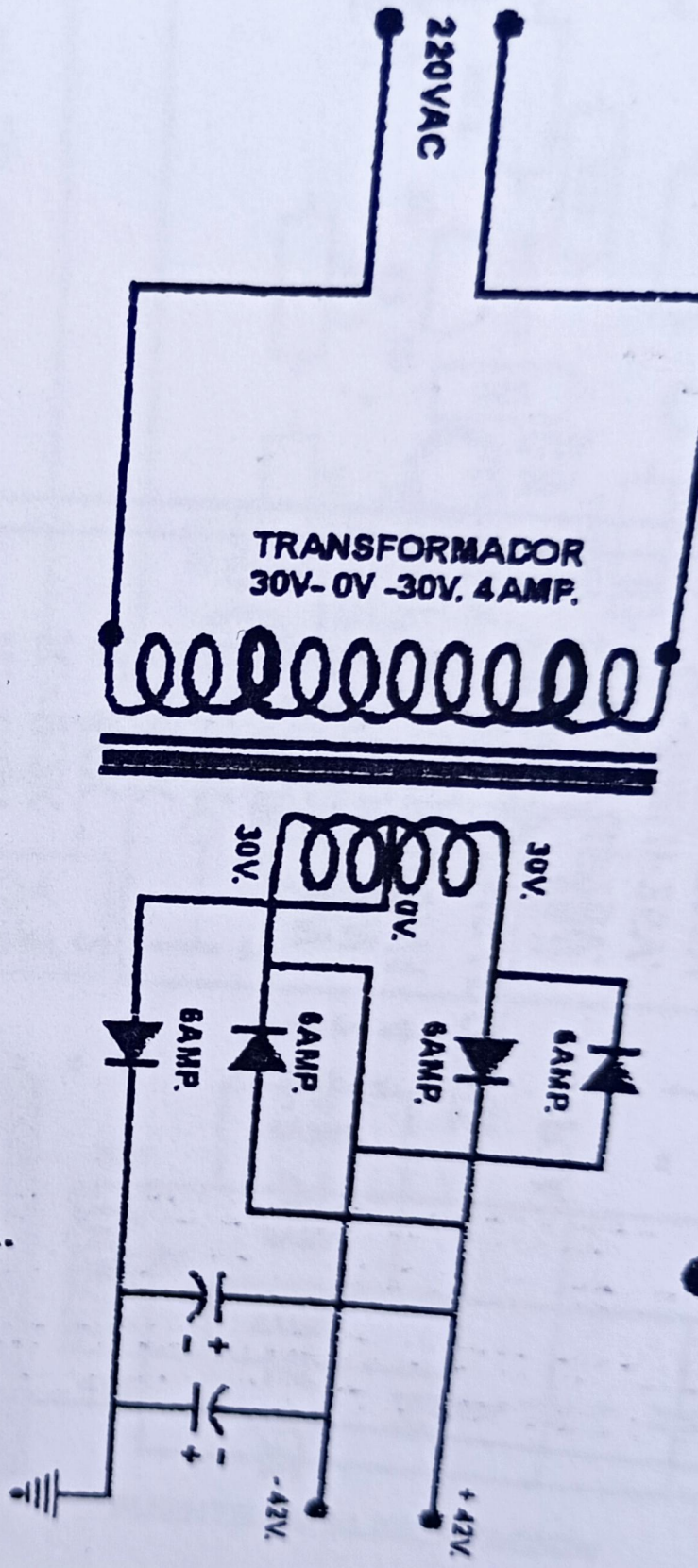

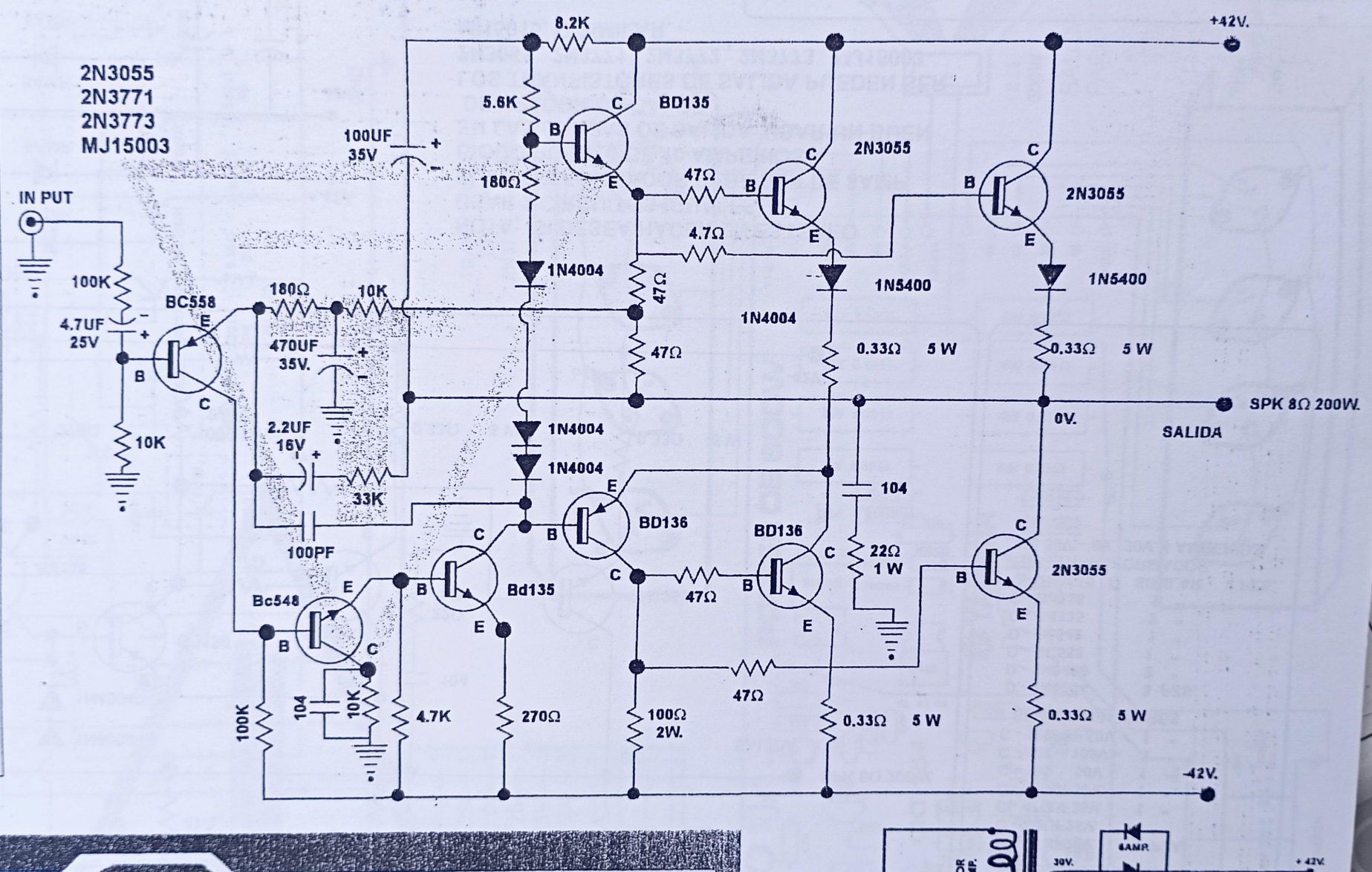
2N3055
2N3771
2N3773
MJ15003
IN PUT
100K
4.7UF
25V
BC558
10K
180Ω
10K
470UF
35V.
2.2UF
16V
33K
100PF
8.2K
5.6K
BD135
100UF
35V
180Ω
1N4004
47Ω
4.7Ω
2N3055
1N5400
0.33Ω 5 W
+42V.
SPK 8Ω 200W.
0V.
SALIDA
1N4004
1N4004
BD136
BD136
104
22Ω
1 W
Bd135
Bc548
47Ω
100K
104
10K
4.7K
270Ω
100Ω
2W.
47Ω
0.33Ω 5 W
-42V.

100 WATTS
PEAVEY
CKT-152

POWER 100 WATTS CH.
CKT-152
PEAVEY®
+B
E1
E2
B1
B2
OUT
E4
E3
B4
B3
-B
IN5393
IN5393
104
100V
22Ω 1W
0.33Ω 5W
0.33Ω 5W
0.33Ω 5W
0.33Ω 5W
47Ω
47Ω
47Ω
47Ω
BD135
E
C
B
BD136
E
C
B
8.2K
6.6K
33K
100uF
35V
2.2uF
50V
470Ω
470Ω
180Ω
100P
100Ω 2W
IN4004
IN4004
IN4004
270Ω
4.7K
10K
104
100K
470uF
35V
10K
180Ω
10K
IN
BC557
100K
BD135
BC548
4.7uF
50V

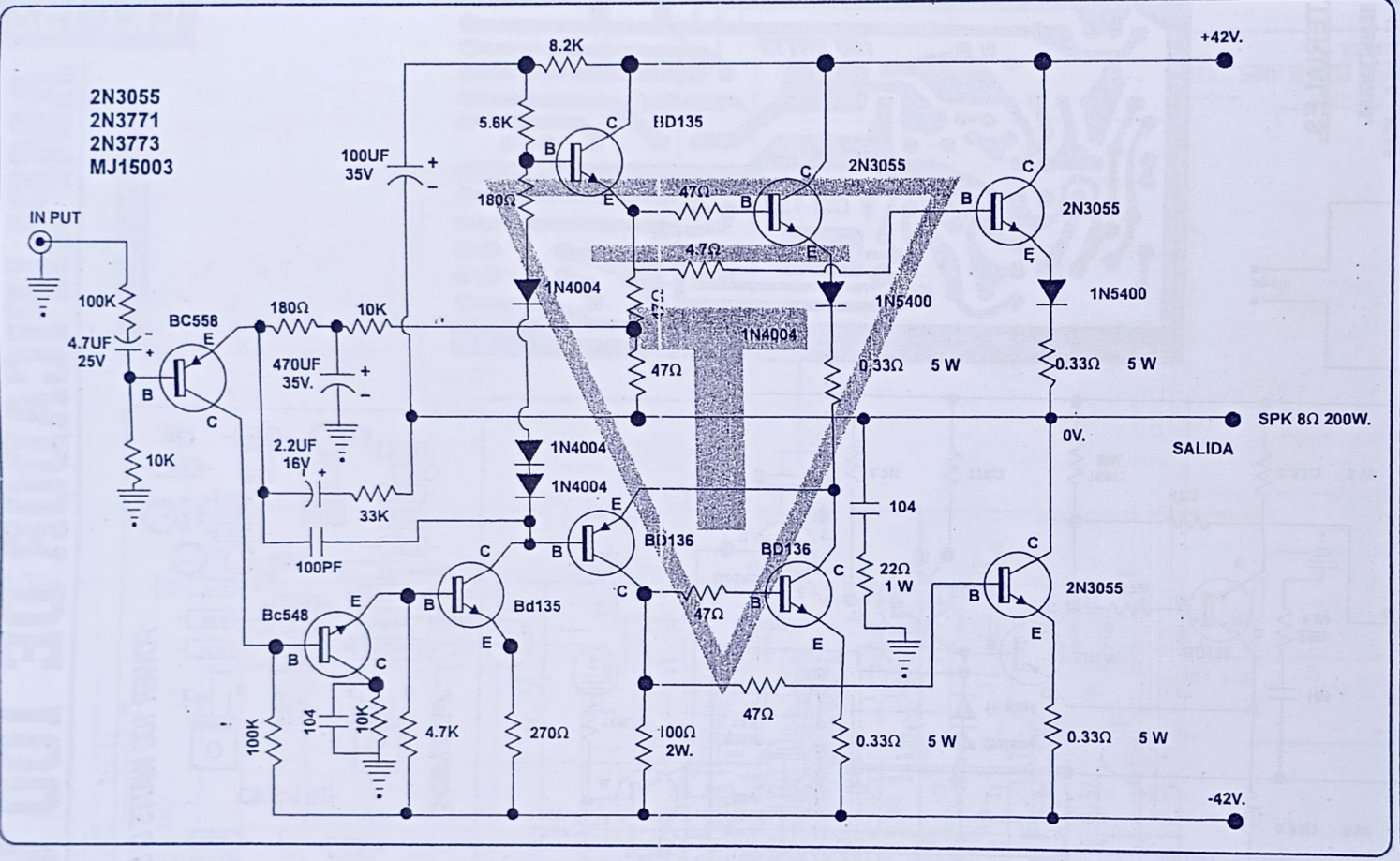

MATERIALES.

RESISTENCIAS.

R.- 47Ω	6	PZAS.
R.- 270Ω	1	"
R.- 180Ω	2	"
R.- 4.7K	1	"
R.- 5.6K	1	"
R.- 8.2K	1	"
R.- 10K	2	"
R.- 18K	1	"
R.- 33K	1	"
R.- 100K	2	"
R.- 22Ω 1W	1	"
R.- 100Ω 2W	2	"
R.- 0.33Ω 5W1	4	"

CONDENSADORES

C.- 4.7UF25V.	1	PZA.
C.- 2.2UF25V.	1	"
C.- 470UF35V.	1	"
C.- 100UF35V.	1	"
C.- 103 50V.	1	"
C.- 104 100V.-	1	"
C.- 100PF. 50V.	1	"

SEMICONDUCTORES

D.- 1N4004	3	PZS.
D.- 1N5400	2	"
Q.- BC558	1	"
Q.- Bc549	1	"
Q.- Bd135	2	"
Q.- Bd136	1	"
Q.- 2N3055 Ó SIMILAR	4	PZS.

TRF.- TRANSFORMADOR DE 30V.-- 0V. 30V. 4 AMPERIOS.

FUENTE DE ALIMENTACION

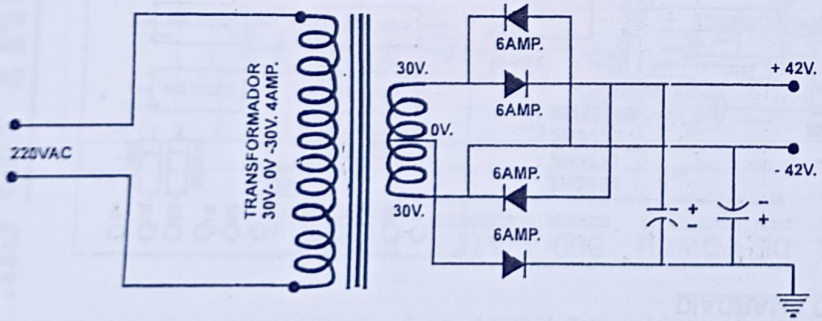

NOTA; SI DESEA HACER EN ESTEREO
USAR 2 CIRCUITOS IGUALES,
EL TRANSFORMADOR DEBE SER DE 8AMP.
DIODO PUENTE DE 10 AMPERIOS.
EN LAS CHAPAS DE SALIDA USAR UN BUEN DESIPADOR DE CALOR
LOS TRANSISTORES DE SALIDA PUEDEN SER:
2N3055 , 2N3771 , 2N3772 , 2N3773 , MJ15003
MJ15015, O SIMILAR.

TOMKITS® PROYECTOS ELECTRONICOS PEDIDOS:A NIVEL NACIONAL E INTERNACIONAL TLF: 287-1220

MATERIALES.

RESISTENCIAS.

R.- 47Ω		6	PZAS.
R.- 270Ω		1	"
R.- 180Ω		2	"
R.- 4.7K		1	"
R.- 5.6K		1	"
R.- 8.2K		1	"
R.- 10K		2	"
R.- 18K		1	"
R.- 33K		1	"
R.- 100K		2	"
R.- 22Ω	1W	1	"
R.- 100Ω	2W	2	"
R.- 0.33Ω	5W1	4	"

CONDENSADORES

C.- 4.7UF25V.	1	PZA.
C.- 2.2UF25V.	1	"
C.- 470UF35V.	1	"
C.- 100UF35V.	1	"
C.- 103 50V.	1	"
C.- 104 100V.-	1	"
C.- 100PF. 50V.	1	"

SEMICONDUCTORES

D.- 1N4004	3	PZS.
D.- 1N5400	2	"
Q.- BC558	1	"
Q.- Bc549	1	"
Q.- Bd135	2	"
Q.- Bd136	1	"

Q.- 2N3055 Ó SIMILAR 4 PZS.

TRF.- TRANSFORMADOR
DE 30V.-- 0V. 30V. 4 AMPERIOS.

REDMI 13C | TAILER GALUX

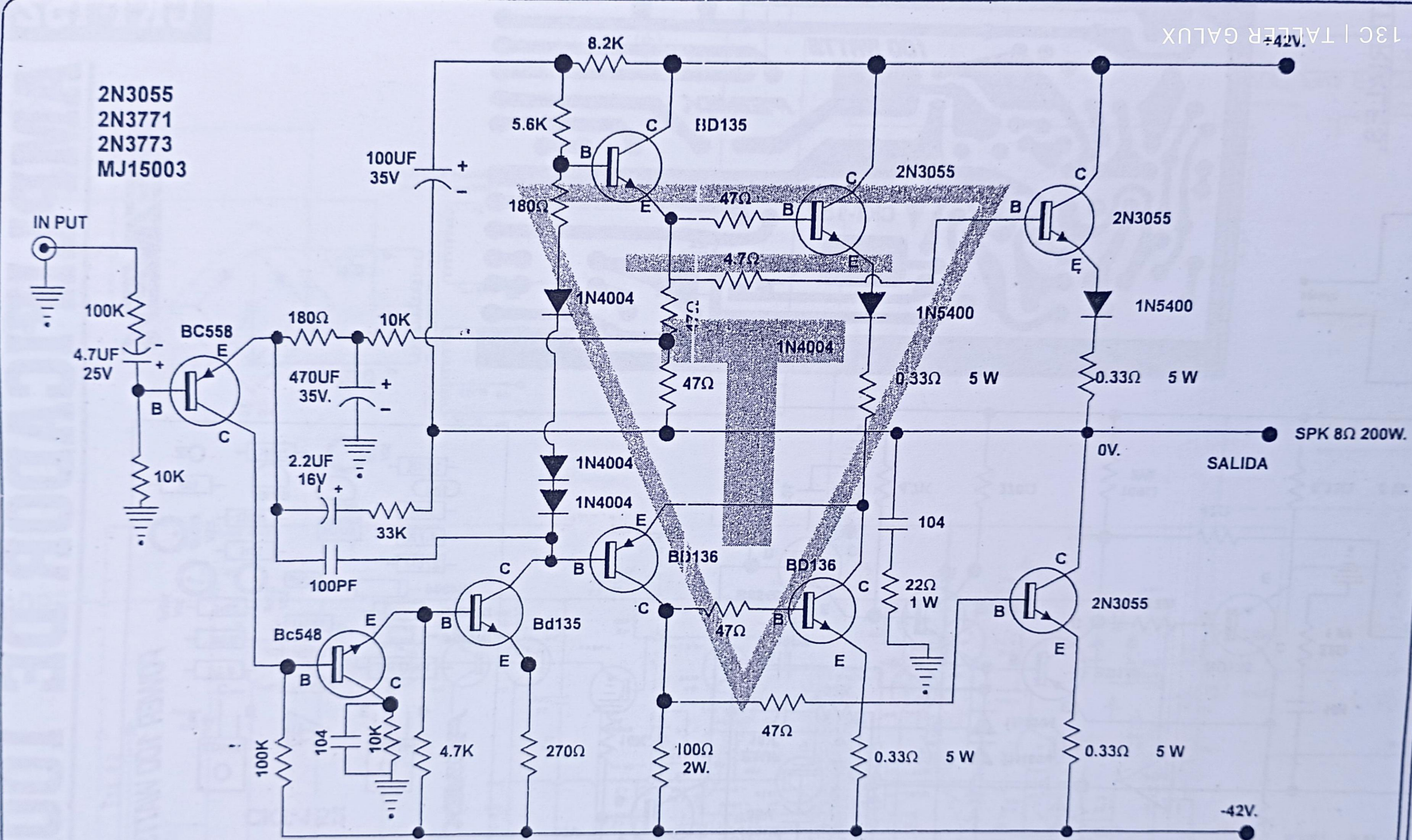

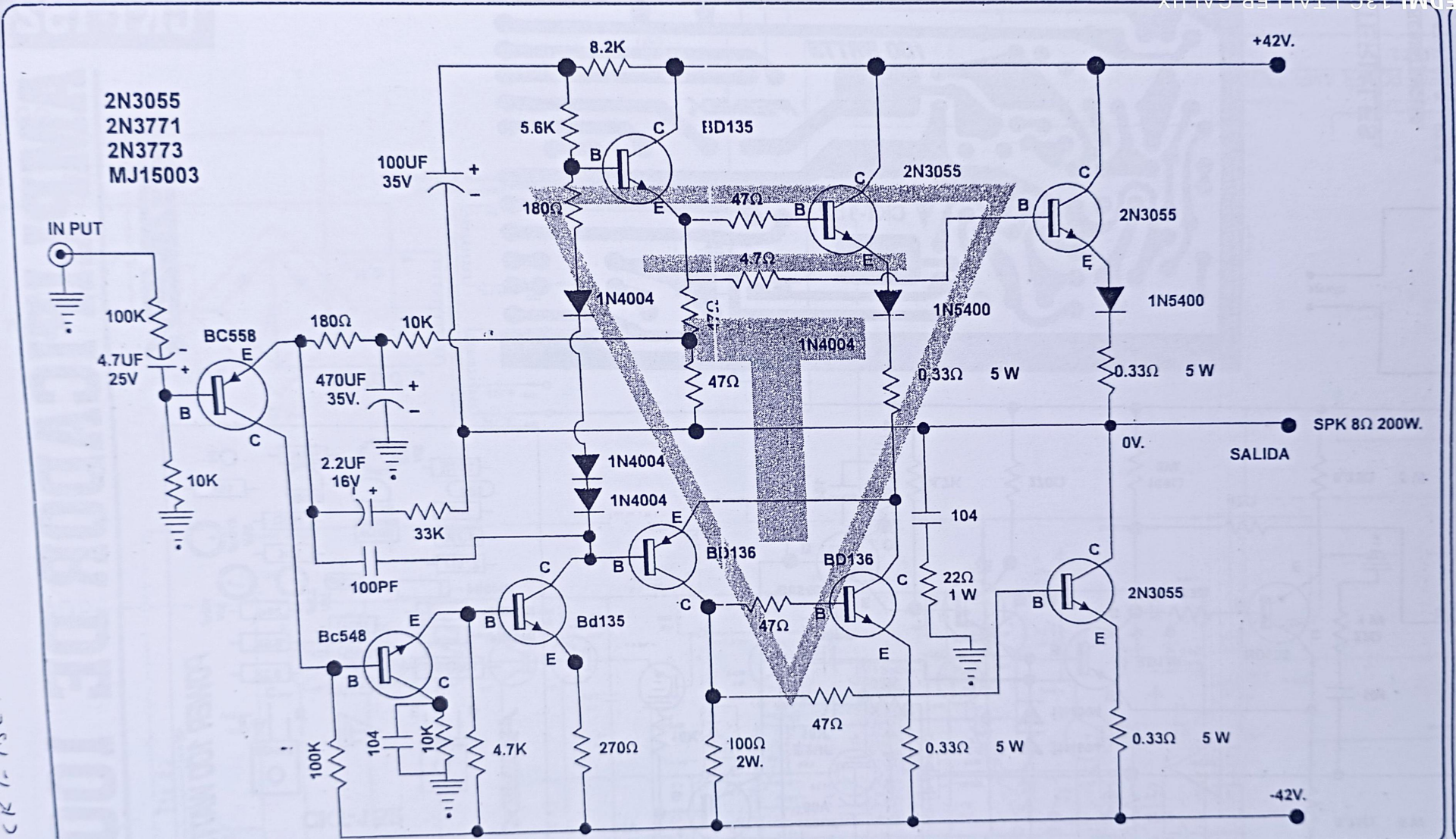
2N3055
2N3771
2N3773
MJ15003
IN PUT
100K
4.7UF
25V
BC558
10K
180Ω
10K
470UF
35V.
2.2UF
16V
33K
100PF
Bc548
100K
104
10K
4.7K
270Ω
Bd135
8.2K
5.6K
180Ω
100UF
35V
BD135
47Ω
4.7Ω
1N4004
1N4004
47Ω
1N4004
1N4004
BD136
BD136
47Ω
47Ω
100Ω
2W.
2N3055
2N3055
2N3055
1N5400
1N5400
0.33Ω 5 W
0.33Ω 5 W
104
22Ω
1 W
0.33Ω 5 W
+42V.
SPK 8Ω 200W.
0V.
SALIDA
-42V.

CKT-154

AMPLIFICADOR 600WATT YAMAHA

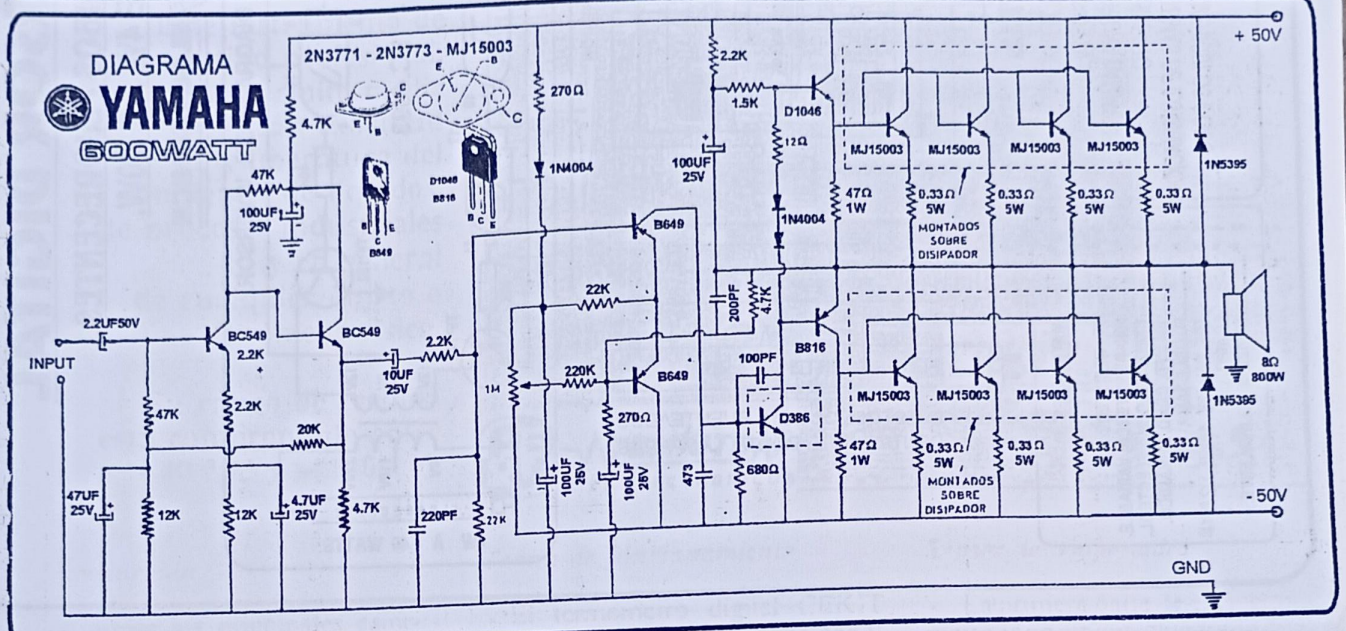

COMPONENTES

R.-47K ---- 2	C.- 47UF25V --- 1
R.-12K ----- 2	C.- 4.7UF25V – 1
R.-2.2K ----- 3	C.- 2.2UF25V----1
R.-20K ------ 1	C.- 100UF25V --1
R.-22K ------ 2	C.- 10UF25V --- 1
R.-4.7K ------ 3	C.-100UF50V – 3
R.-1.5K ------ 1	C.-220PF -------1
R.-220K ----- 1	C.-200PF -------1
R.-12Ω ----- 1	C.-100PF -------1
R.- 680Ω ---- 1	C.- 473 ---------1
R.- 270Ω ---- 2	
R.-47Ω/1W - 2	
R.-0.33Ω 5W 8	
R.V.- 1M --- 1	
D.-1N4004 - 3	
D.-1N5395 - 2	
Q.-BC549 --- 2	
Q.-BD649 - 2	
Q.-D386 ---- 1	
Q.-D1046 -- 1	
Q.-B816 ----- 1	
Q.-MJ15003 - 8	

TRANSISTORES
TIPO CHAPA
2N3771 - MJ15003

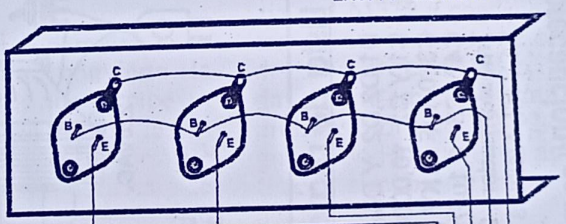

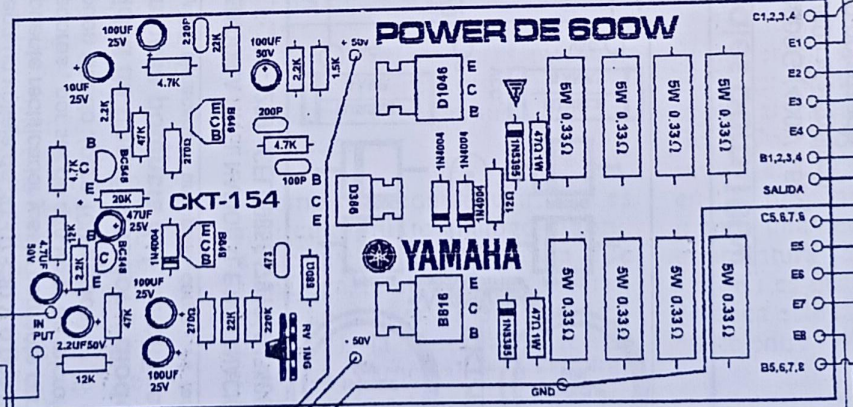

8Ω
600W

SALIDA AL PARLANTE

ENTRADA DE SEÑAL

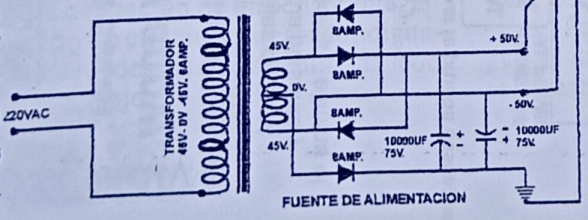

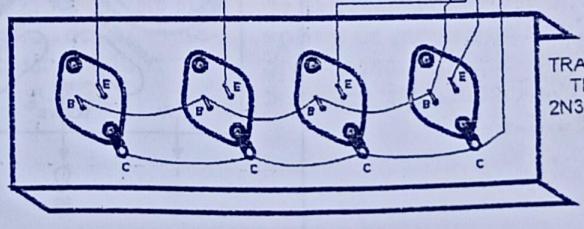

TRANSISTORES
TIPO CHAPA
2N3771 - MJ15

TALLER ALUX

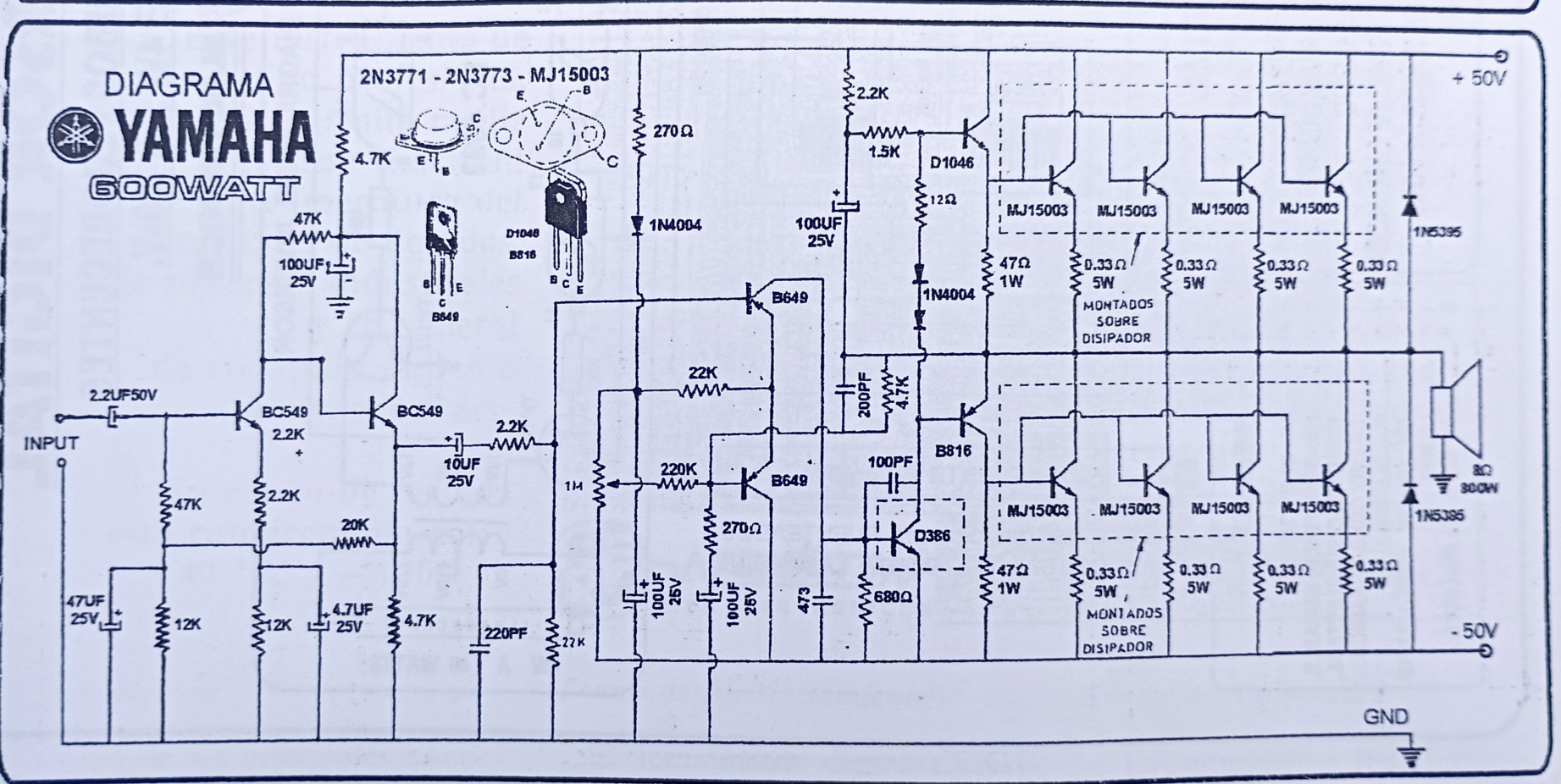
DIAGRAMA
YAMAHA
600WATT
2N3771 - 2N3773 - MJ15003
+ 50V
- 50V
GND
INPUT
2.2UF50V
BC549
BC549
47K
2.2K
20K
12K
12K
47UF 25V
4.7UF 25V
4.7K
4.7K
100UF 25V
10UF 25V
2.2K
220PF
22K
1M
270Ω
1N4004
B649
B649
22K
220K
270Ω
100UF 25V
100UF 25V
473
2.2K
1.5K
100UF 25V
D1046
12Ω
1N4004
200PF
4.7K
100PF
D386
680Ω
B816
47Ω 1W
47Ω 1W
MJ15003
MJ15003
MJ15003
MJ15003
MJ15003
MJ15003
MJ15003
MJ15003
0.33Ω 5W
0.33Ω 5W
0.33Ω 5W
0.33Ω 5W
0.33Ω 5W
0.33Ω 5W
0.33Ω 5W
0.33Ω 5W
MONTADOS SOBRE DISIPADOR
MONTADOS SOBRE DISIPADOR
1N5395
1N5395
8Ω 800W
D1046
B816
B649

COMPONENTES

R.-47K ---- 2
R.-12K ----- 2
R.-2.2K ----- 3
R.-20K ------ 1
R.-22K ------ 2
R.-4.7K ------ 3
R.-1.5K ------ 1
R.-220K ----- 1
R.-12Ω ----- 1
R.- 680Ω ---- 1
R.- 270Ω ---- 2
R.-47Ω/1W - 2
R.-0.33Ω 5W 8
R.V.- 1M --- 1
D.-1N4004 - 3
D.-1N5395 - 2
Q.-BC549 --- 2
Q.-BD649 - 2
Q.-D386 ---- 1
Q.-D1046 - - 1
Q.-B816 ----- 1
Q.-MJ15003 - 8

C.- 47UF25V --- 1
C.- 4.7UF25V – 1
C.- 2.2UF25V---1
C.- 100UF25V --1
C.- 10UF25V --- 1
C.-100UF50V – 3
C.-220PF -------1
C.-200PF -------1
C.-100PF -------1
C.- 473 ----------1

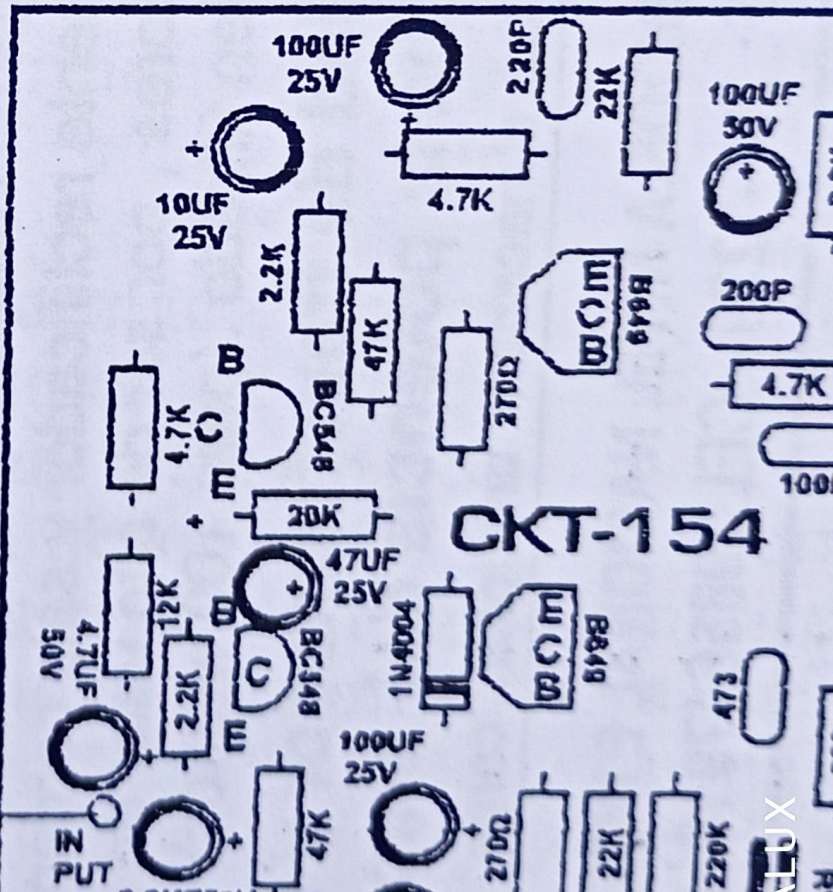

R.-4.7K	3
R.-1.5K	1
R.-220K	1
R.-12Ω	1
R.- 680Ω	1
R.- 270Ω	2
R.-47Ω/1W -	2
R.-0.33Ω 5W	8
R.V.- 1M	1
D.-1N4004 -	3
D.-1N5395 -	2
Q.-BC549	2
Q.-BD649 -	2
Q.-D386	1
Q.-D1046	1
Q.-B816	1
Q.-MJ15003 -	8

C.-220PF	1
C.-200PF	1
C.-100PF	1
C.- 473	1

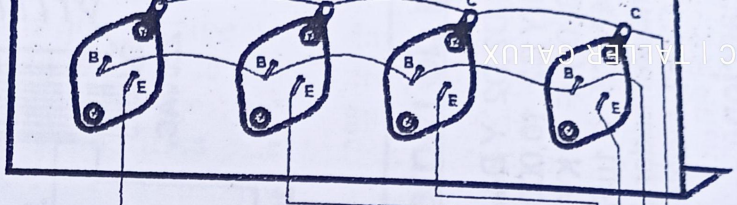

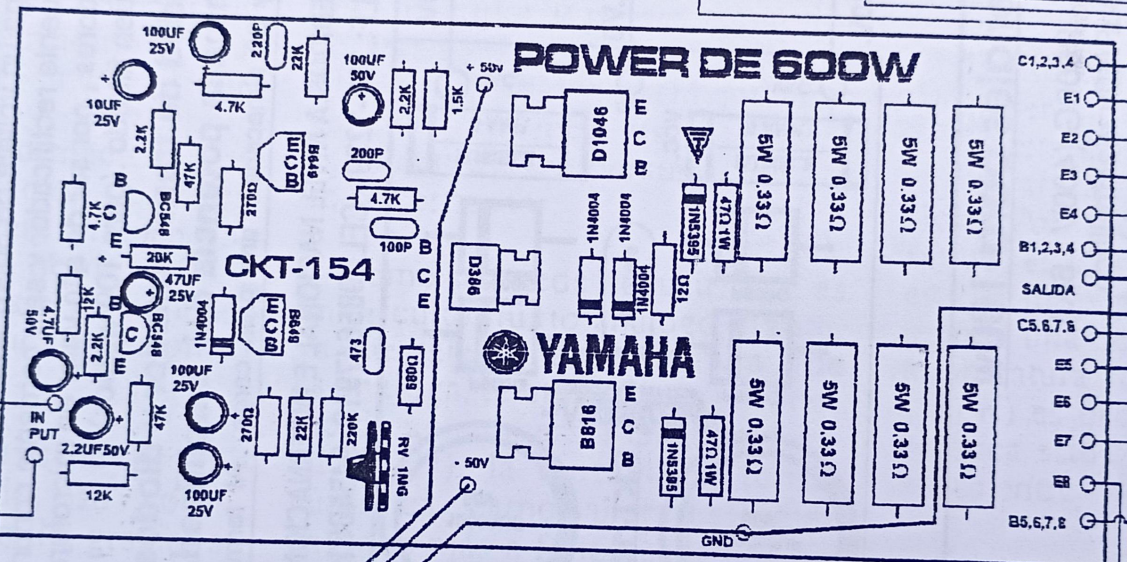

ENTRADA DE SEÑAL

8 Ω
600W

SALIDA AL PARLANTE

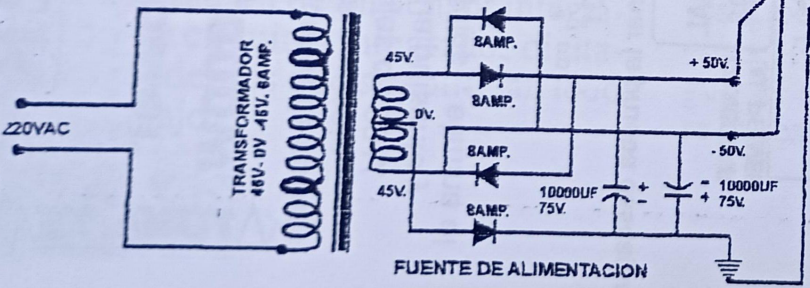

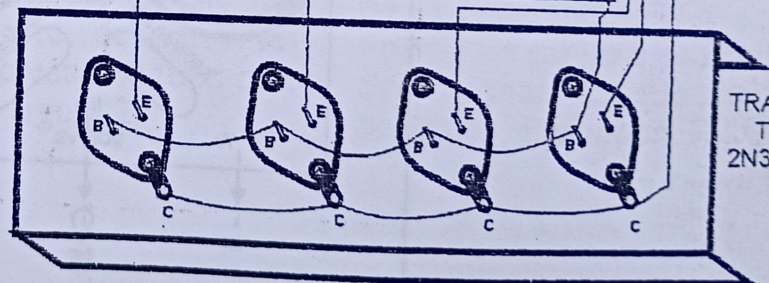

TRANSISTORES TIPO CHAPA 2N3771 - MJ15003

AMPLIFICADOR DE POTENCIA DE 300W

CKT-161

MDLO: ELK 300W

super Economico

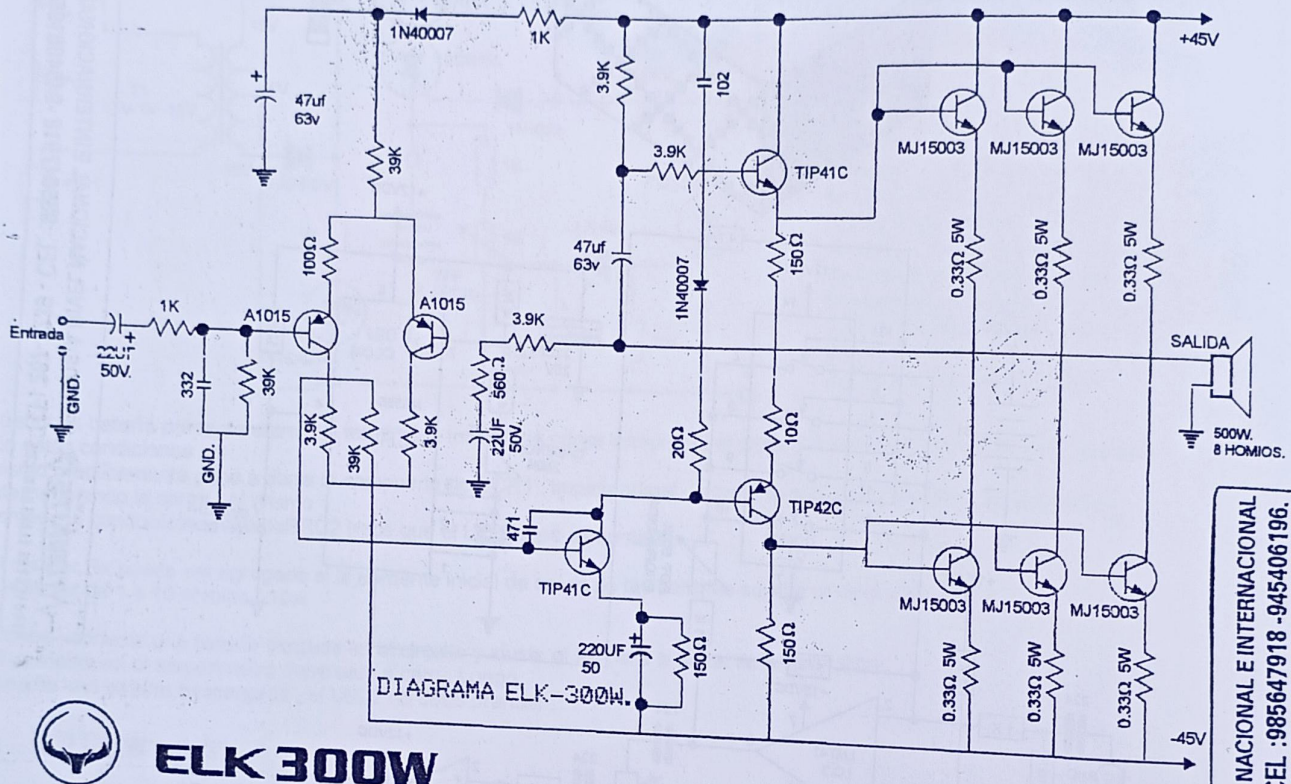

ELK 300W

Lista de materiales

2	1K	1/2W.
4	39K	1/2W.
4	3.9K	1/2W.
1	100Ω	1/2W.
1	560Ω	1/2W.
1	150Ω	1/2W.
1	20Ω	1/2W.
2	150Ω	1W.
1	10Ω	1W.
6	0.33	5W.
2	22UF	50V
2	47UF	50V
1	220UF	50V.
1	332	
1	471	
1	102	
1	1N4007	
2	A1015	
2	TIP41	
1	TIP42	
6	Mj15003	
1	C.I CKT-161 TOMKITS.	

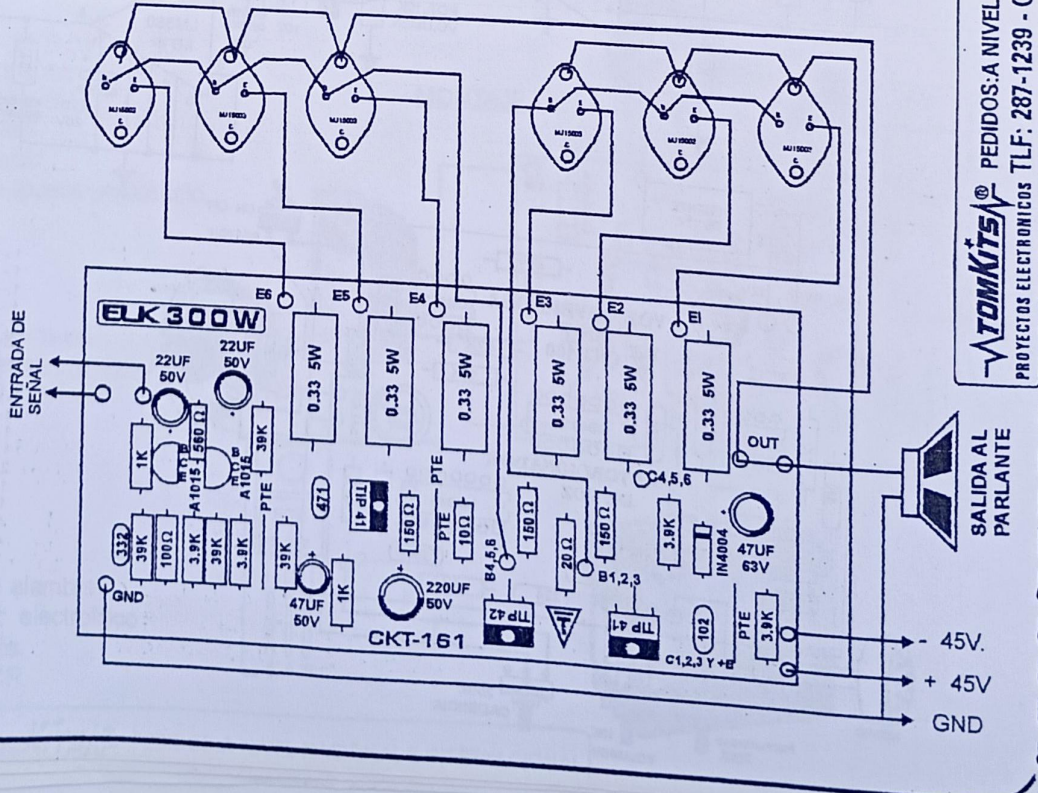

TOMKITS® PROYECTOS ELECTRONICOS
PEDIDOS:A NIVEL NACIONAL E INTERNACIONAL
TLF: 287-1239 - CEL :985647918 -945406196.

2	1K	1/2W.
4	39K	1/2W.
4	3.9K	1/2W.
1	100Ω	1/2W.
1	560Ω	1/2W.
1	150Ω	1/2W.
1	20Ω	1/2W.
2	150Ω	1W.
1	10Ω	1W.
6	0.33	5W.
2	22UF	50V
2	47UF	50V
1	220UF	50V.
1	332	
1	471	
1	102	
1	1N4007	
2	A1015	
2	TIP41	
1	TIP42	
6	Mj15003	
1	C.I CKT-161	
	TOMKITS.	

ENTRADA DE SEÑAL

REDMI 13C | TALLER GALUX

super Economico

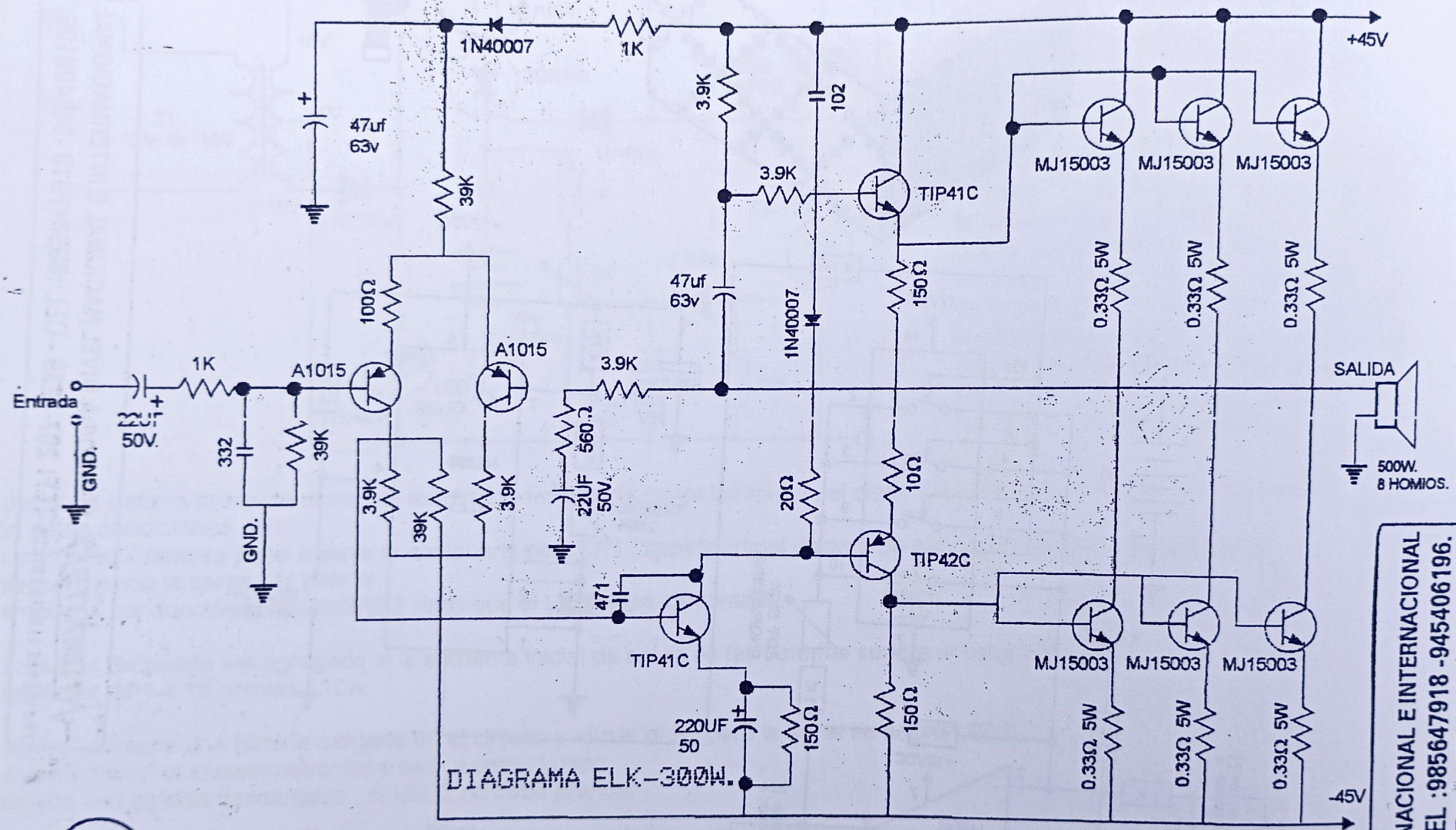

ELK 300W

VEL NACIONAL E INTERNACIONAL
9 - CEL :985647918 -945406196.

TALLER GALUX

LK 300W

ales

TOMKITS® PROYECTOS ELECTRONICOS
PEDIDOS:A NIVEL N
TLF: 287-1239 - CE

CKT-164

AMPLIFICADOR DE 10W + 10W STEREO

CON/ TDA2002-TDA2003

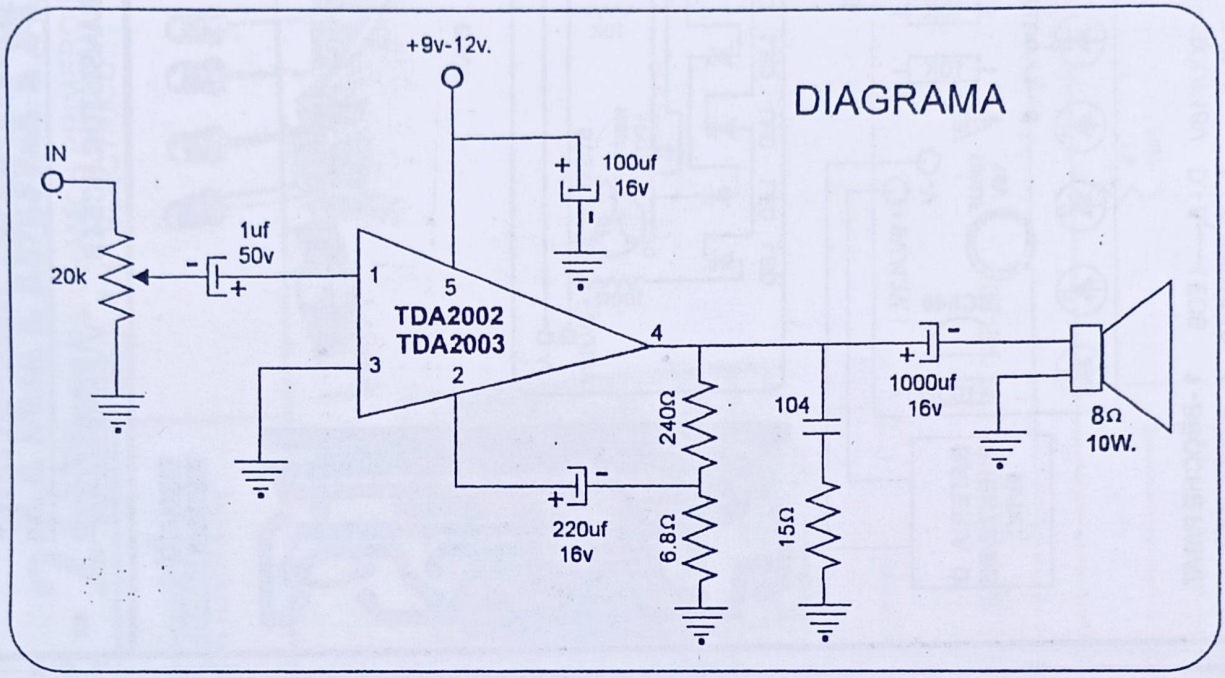

COMPONENTES

R.- 15Ω ----2 PZS.
R.- 6.8Ω----2 PZS.
R.- 240 ----2 PZS.

I.C.- TDA2002 ----2 PZS.
C.- 104 ----2 PZS.
C.- 220uf 16V ----2 PZS.
R.- 20K ESTEREO

C.- 1000uf 16V----2 PZS.
C.- 1uf 50V ----2 PZS.
C.- 100uf 16V ----2 PZS.

C. IMPRESO

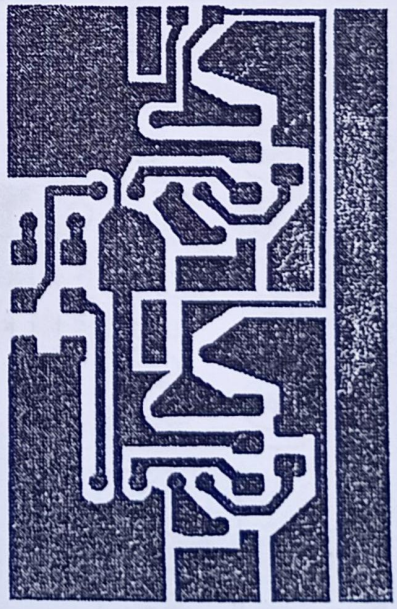

MONTAJE Y CONEXION

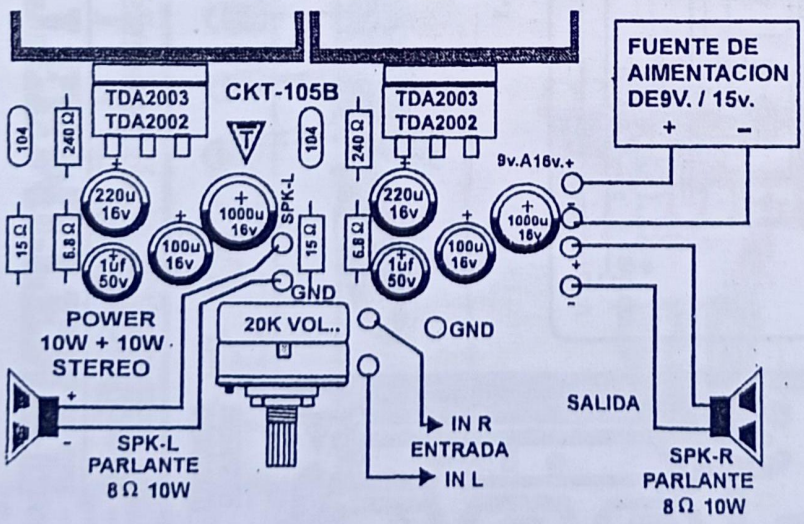

ALLER GALUX

COMPONENTES

R.- 15Ω ----2 PZS.
R.- 6.8Ω----2 PZS.
R.- 240 ----2 PZS.

I.C.- TDA2002 ----2 PZS.
C.- 104 ----2 PZS.
C.- 220uf 16V ----2 PZS.
R.- 20K ESTEREO

C.- 1000uf 16V----2 PZS.
C.- 1uf 50V ----2 PZS.
C.- 100uf 16V ----2 PZS.

C. IMPRESO

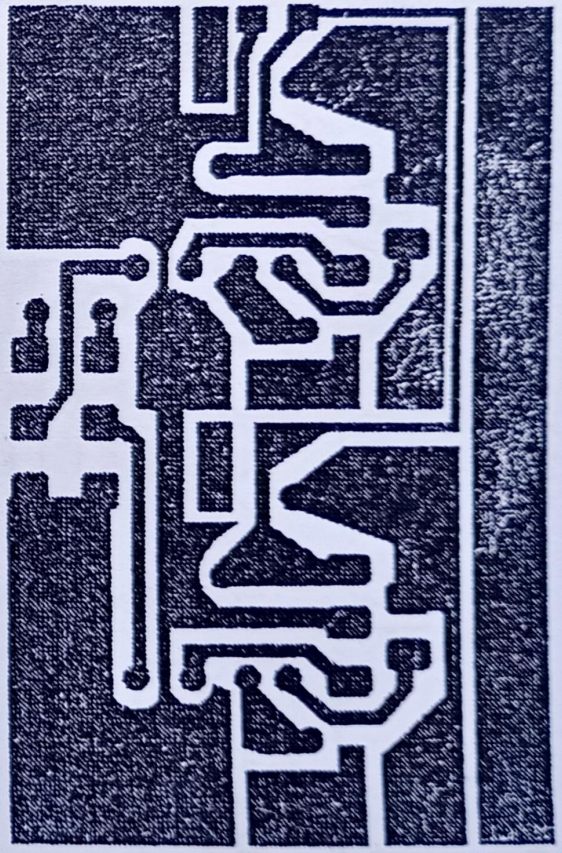

MONTAJE Y CONEXION

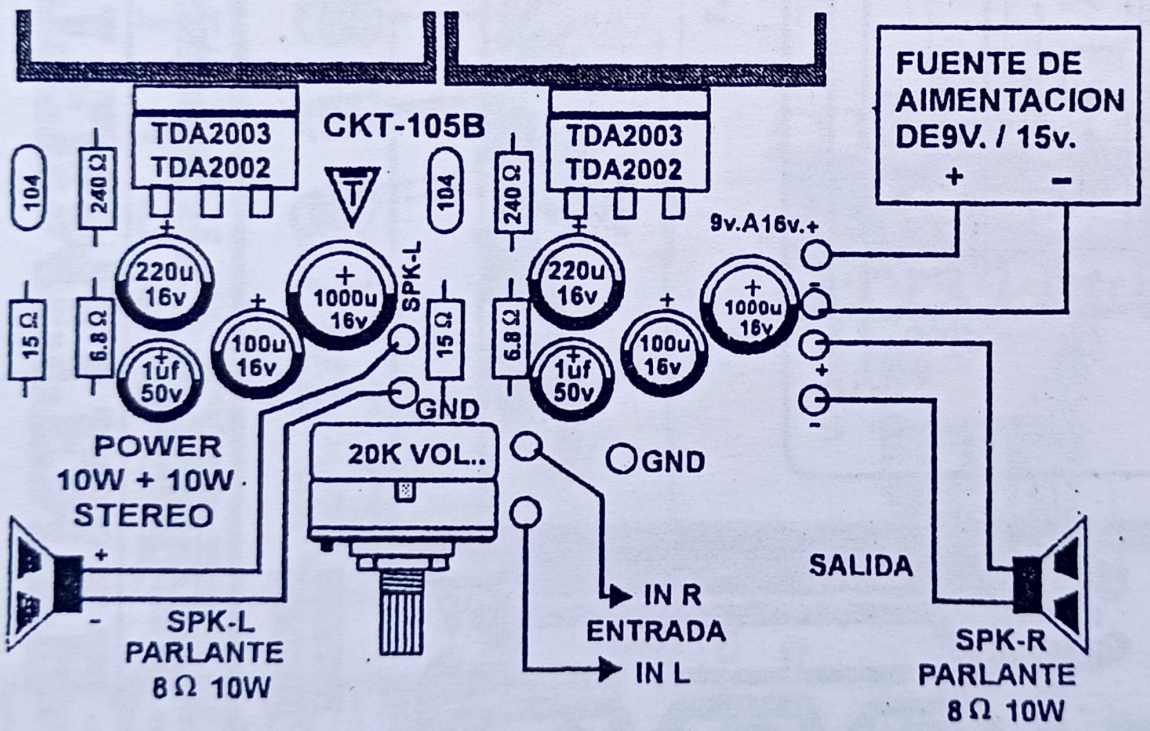

AMPLIFICADOR STEREO

25W+25W CON/LA4440

ELECTRONICS

DIAGRAMA

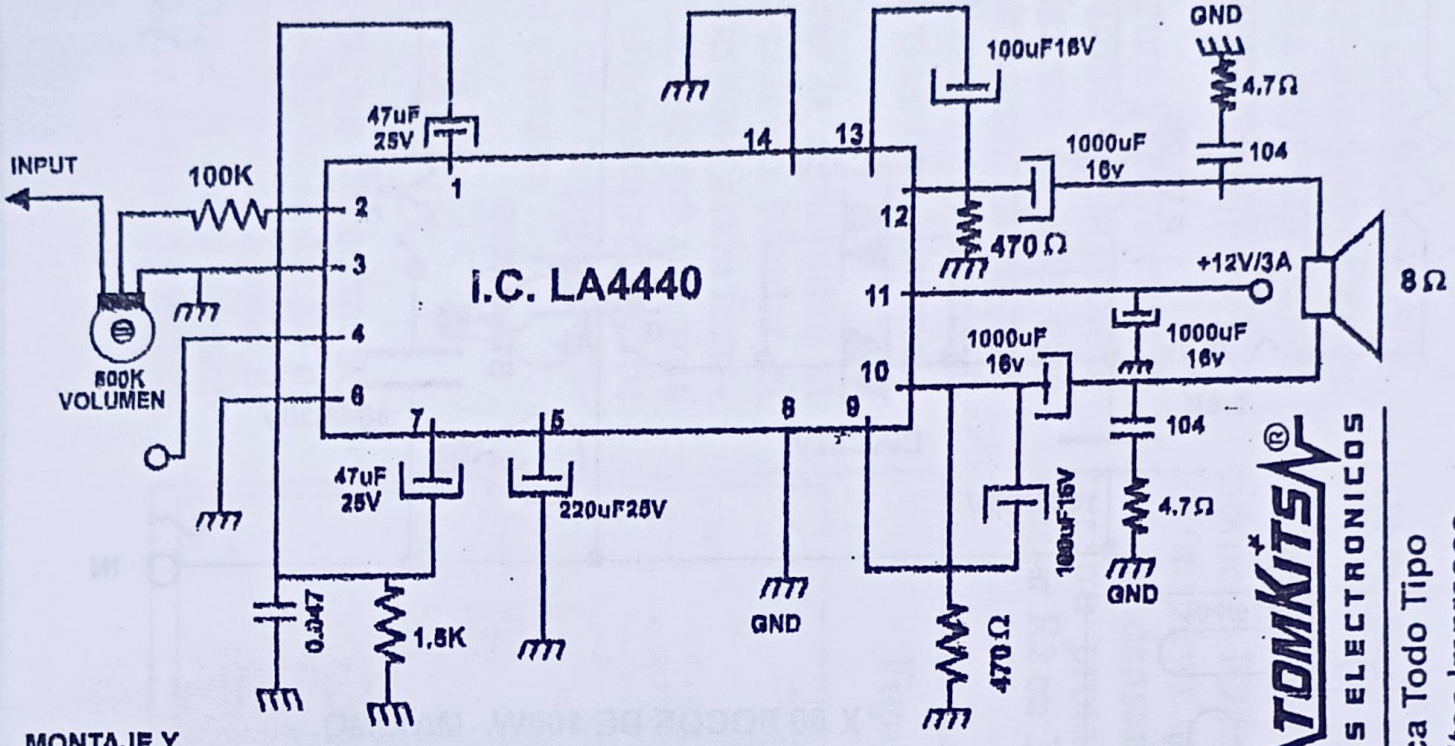

MONTAJE Y CONEXION

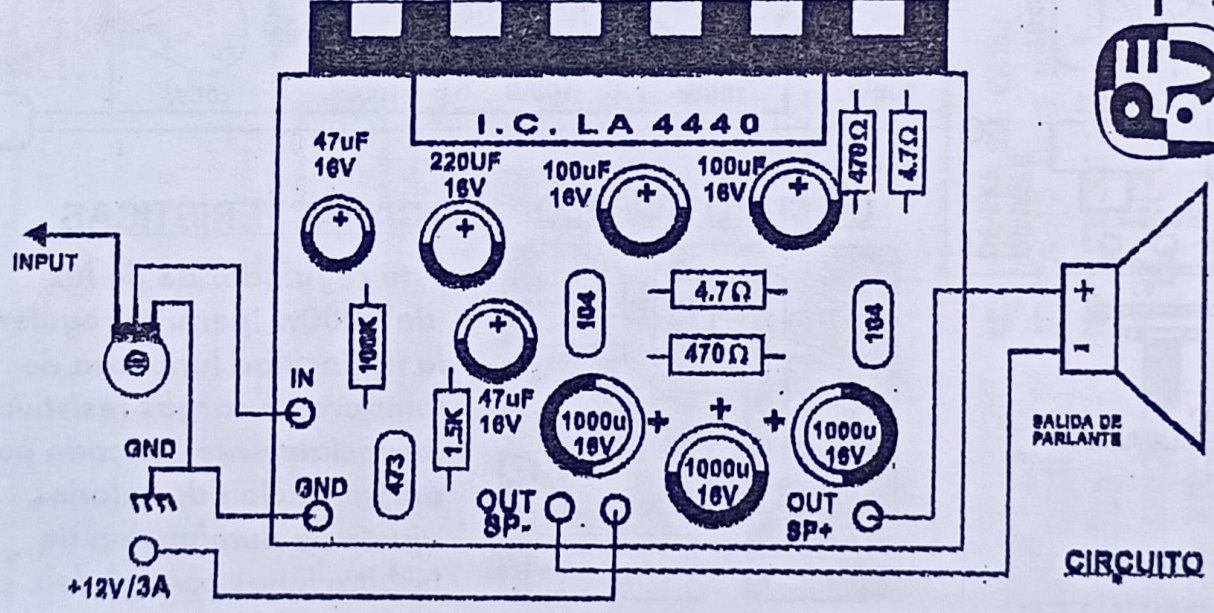

CIRCUITO

TOMKITS® KITS ELECTRONICOS

Se Fabrica Todo Tipo De Circuitos Impresos

Pedidos Al Telef:287-1239

MATERIALES

100uF16V	2PZAS.	COND. ELECTROLITICO
47UF16V	2PZS	"
220UF25V	1PZA.	"
1000UF16V	3PZS.	"
104MF 50V	1 PZA.	COND. MILLER
473 X 50V	1 PZA.	COND. MILLER
470Ω	2PZS.	RESISTENCIA
1,5K	1 PZA	RESISTENCIA
4,7Ω	2PZS.	RESISTENCIA
100K	1 PZA	RESISTENCIA
500K	1PZS.	POTENCIOMETRO
I.C. LA4440	1PZ	INTEGRADO
C.IMPREBO T.ELECTRONICS.		CIRCUITO.

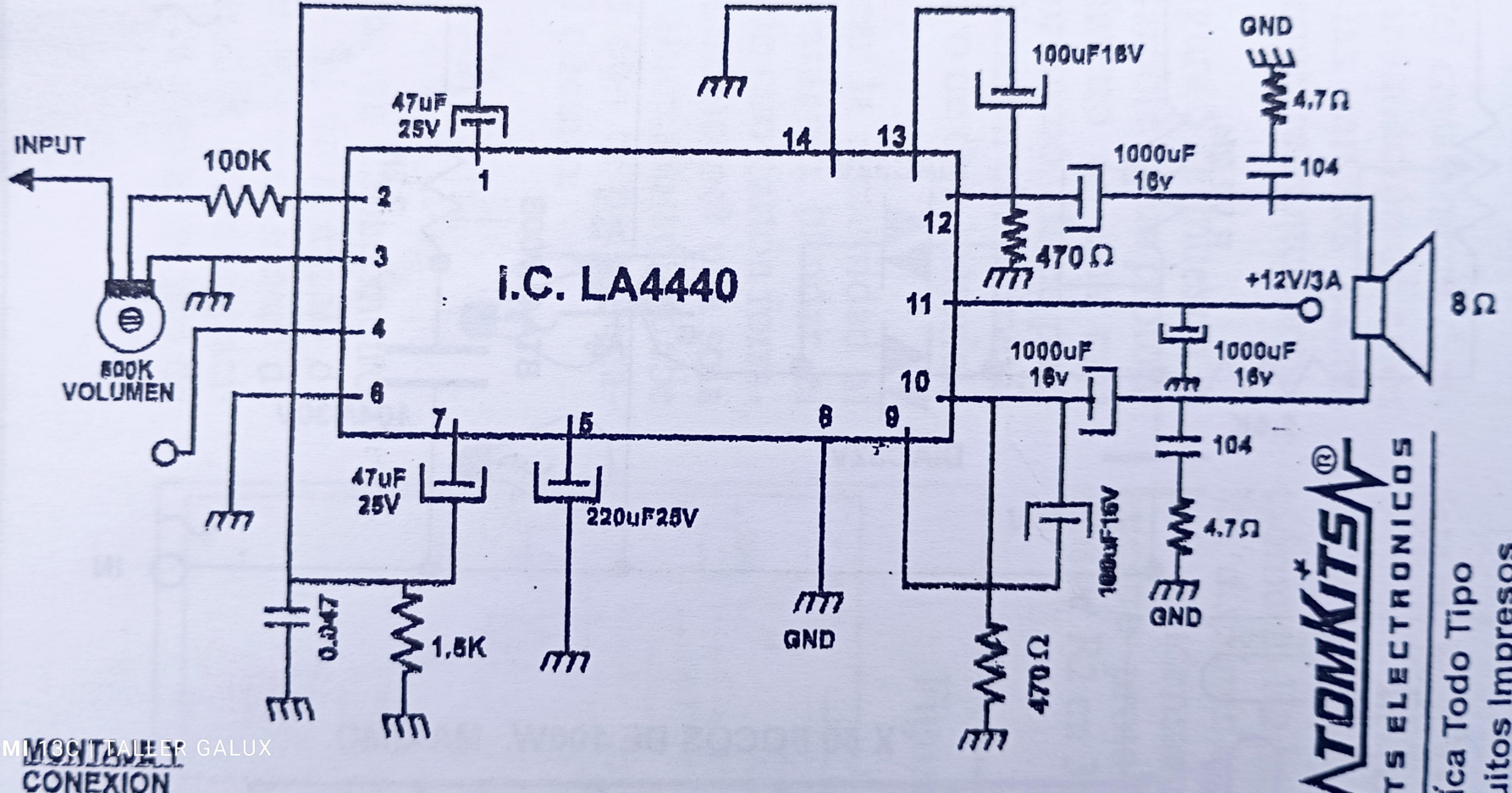

MONTAJES
CONEXION

REDMI NOTE 7 TALLER GALUX

TOMKITS®
TS ELECTRONICOS
ica Todo Tipo
uitos Impresos
AI Telef:287-1239

MONTAJE Y
CONEXION

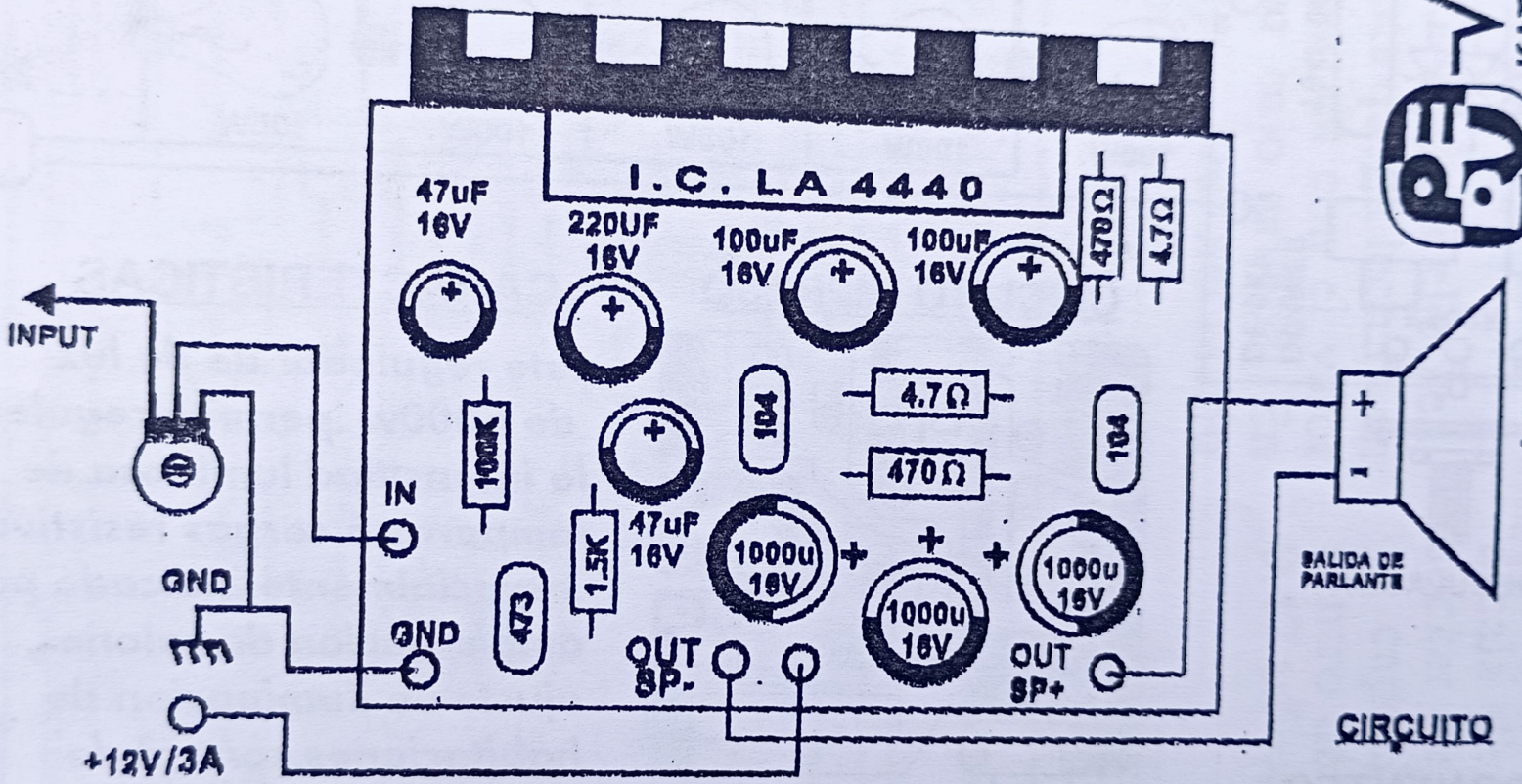

CIRCUITO

KITS ELE
Se Fabrica Tod
De Circuitos Im
Pedidos, Al Te

AMPLIFICADOR DE 20W + 20W

TMK-008

TOMKITS®

CON I.C. TA8210 - KIA6210

MODULO	TA8205	TA8210	TA8215	TA8221	KIA6205	KIA6210
VCC 8 OHM.	9V = 18V. 2 X15W.	9V = 18V. 2 X 19W	9V = 18V. 2 X15W.	9V = 18V. 2 X 26 W	13V = 25V. 2 X15W.	13V = 25V. 2 X 18 W.

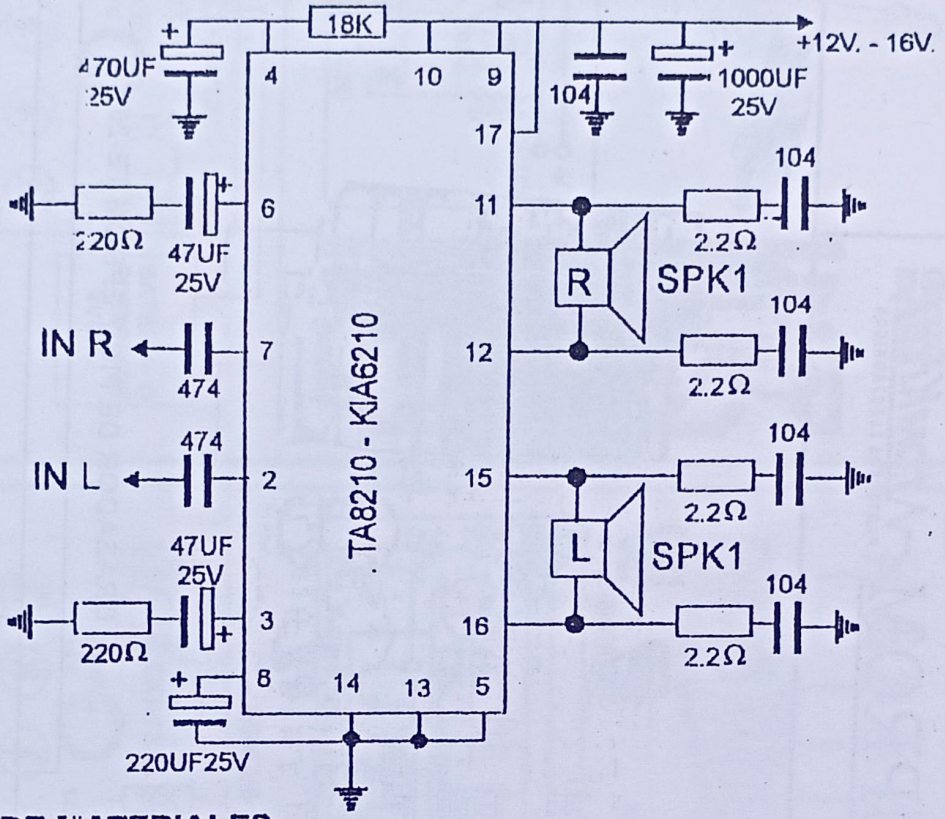

LISTA DE MATERIALES

R1,R2	220 Ω
R3	18K
R4,R5,R6,R7	2.2 Ω
C1,C2	47UF 25V
C3	470UF 25V
C4,C5	474
C6	220UF25V
C7,C8,C9,	
C10,C11,	104
C12,	1000UF25V
C.I,	TA8210 - KIA6206
C.IMPRESO TOMKITS.	

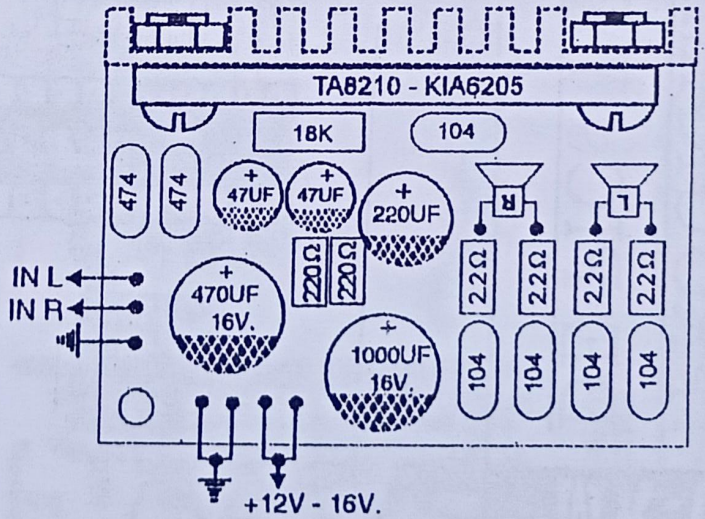

220UF25V

LISTA DE MATERIALES

R1,R2	220 Ω
R3	18K
R4,R5,R6,R7	2.2 Ω
C1,C2	47UF 25V
C3	470UF 25V
C4,C5	474
C6	220UF25V
C7,C8,C9,	
C10,C11,	104
C12,	1000UF25V
C.I,	TA8210 - KIA6206
C.IMPRESO	TOMKITS.

IN L
IN R

C I TALLER GALUX

AMPLIFICADOR DE 20W + 20W

TMK-008

TOMKITS® **CON I.C. TA8210 - KIA6210**

MODULO	TA8205	TA8210	TA8215	TA8221	KIA6205	KIA6210
VCC 8 OHM.	9V = 18V. 2 X15W.	9V = 18V. 2 X 19W	9V = 18V. 2 X15W.	9V = 18V. 2 X 26 W	13V = 25V. 2 X15W.	13V = 25V. 2 X 18 W.

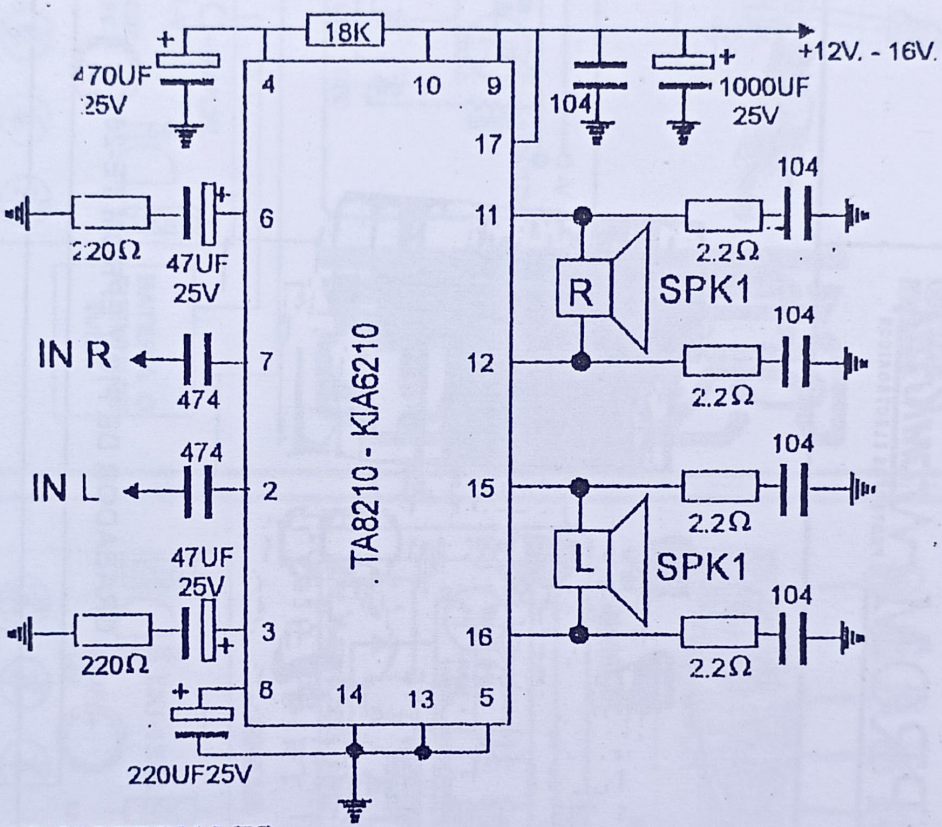

LISTA DE MATERIALES

R1,R2	220 Ω
R3	18K
R4,R5,R6,R7	2.2 Ω
C1,C2	47UF 25V
C3	470UF 25V
C4,C5	474
C6	220UF25V
C7,C8,C9,	
C10,C11,	104
C12,	1000UF25V
C.I,	TA8210 - KIA6206
C.IMPRESO TOMKITS.	

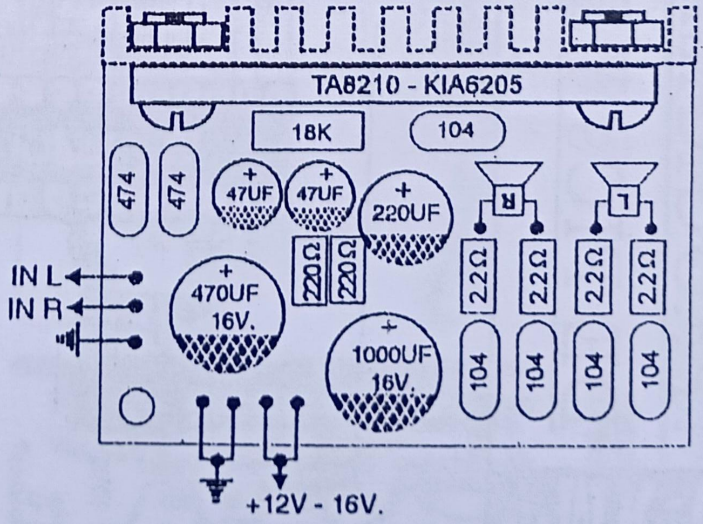

DMI 13C | TALLER GALUX

TMK-067

POWER 5W+5W STEREO

CON CIRCUITO INTEGRADO TEA2025

PARA : PC , CELULAR , ETC....

TOMKITS® CIRCUITOS IMPRESOS

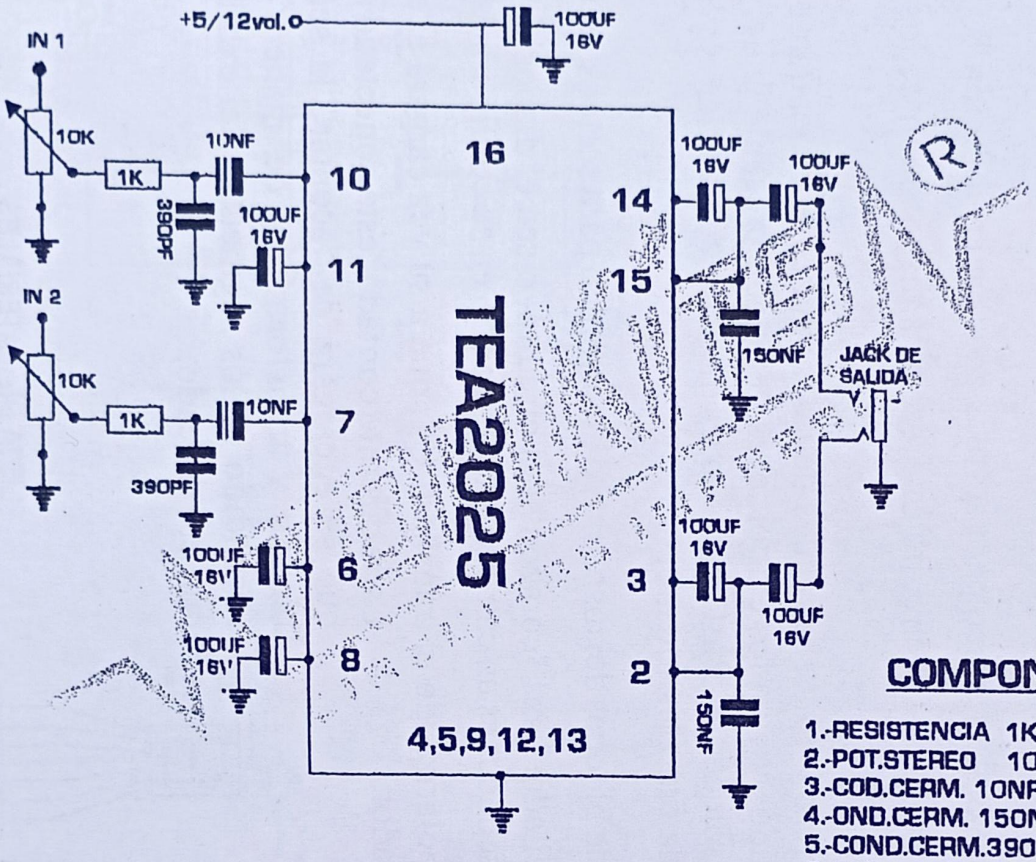

COMPONENTES

1.-RESISTENCIA 1K ——— 2PZAS
2.-POT.STEREO 10K ——— 1PZA.
3.-COD.CERM. 10NF ——— 2PZAS
4.-OND.CERM. 150NF ——— 2PZAS
5.-COND.CERM.390PF ——— 2PZAS
6.-COND.ELECT.100UF16V– 8PAZS
7.-C.INTEGRADO TEA2025– 1PZA
8.-C.IMPRESO TOMKITS TMK-067-1PZA

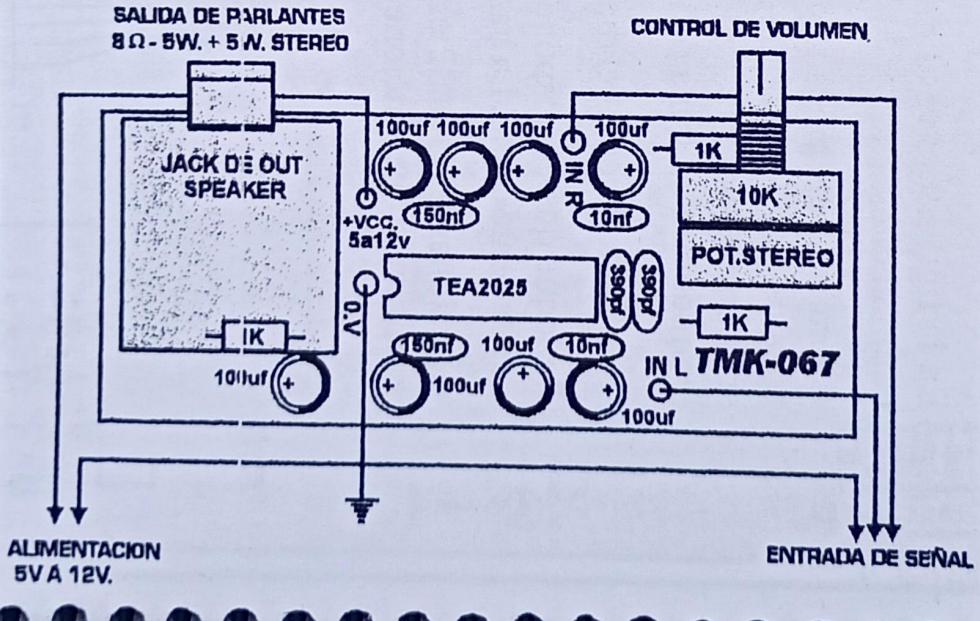

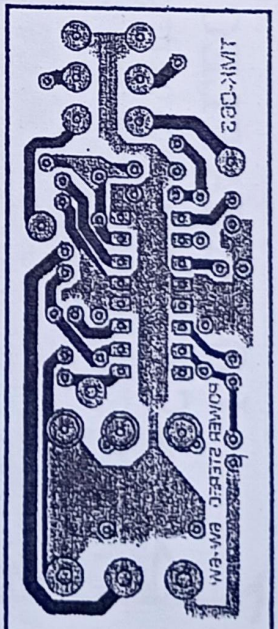

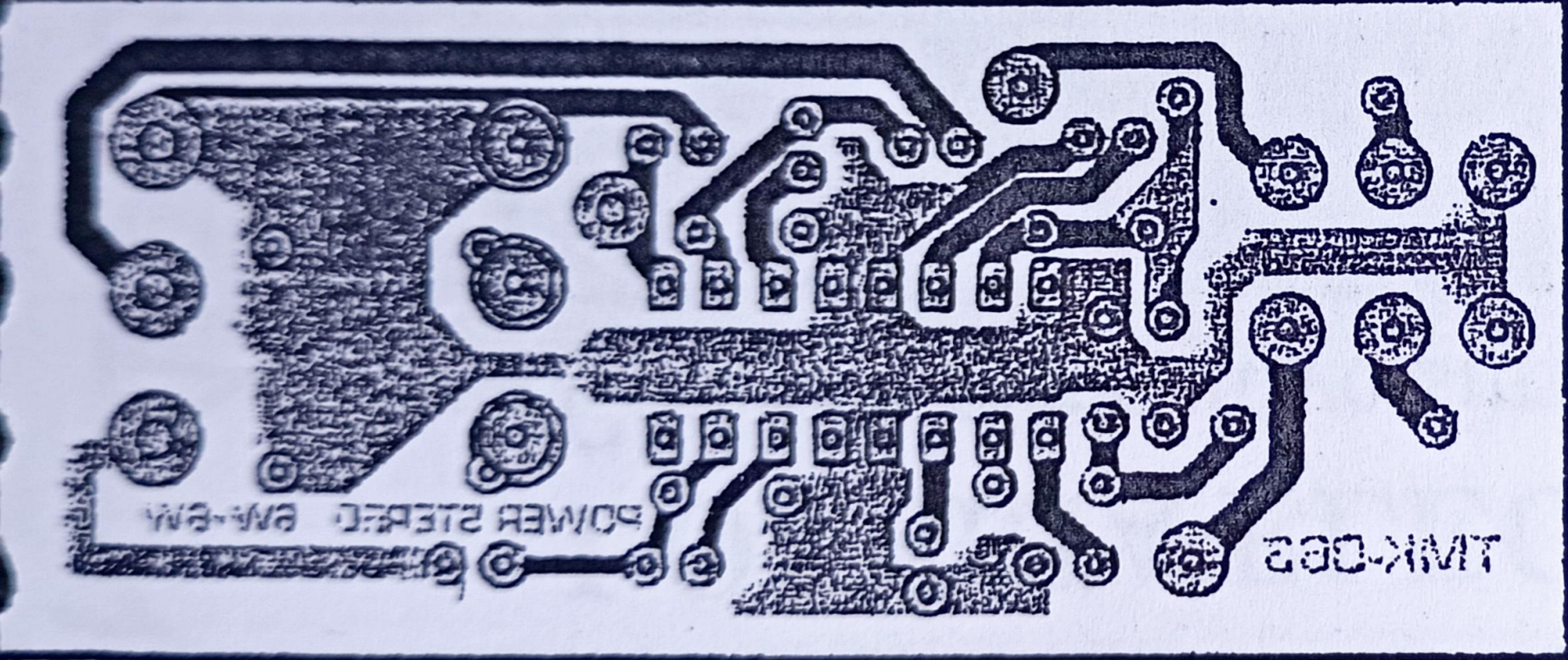
POWER STEREO SW-SW
TMK-065

DIAGRAMA DEL AMPLIFICADOR DE 18W.CON EL HA1377

TOMKITS® PROYECTOS ELECTRONICOS PEDIDOS:A NIVEL NACIONAL E INTERNACIONAL TLF: 287-1239 - CEL :985647918 -945406196.

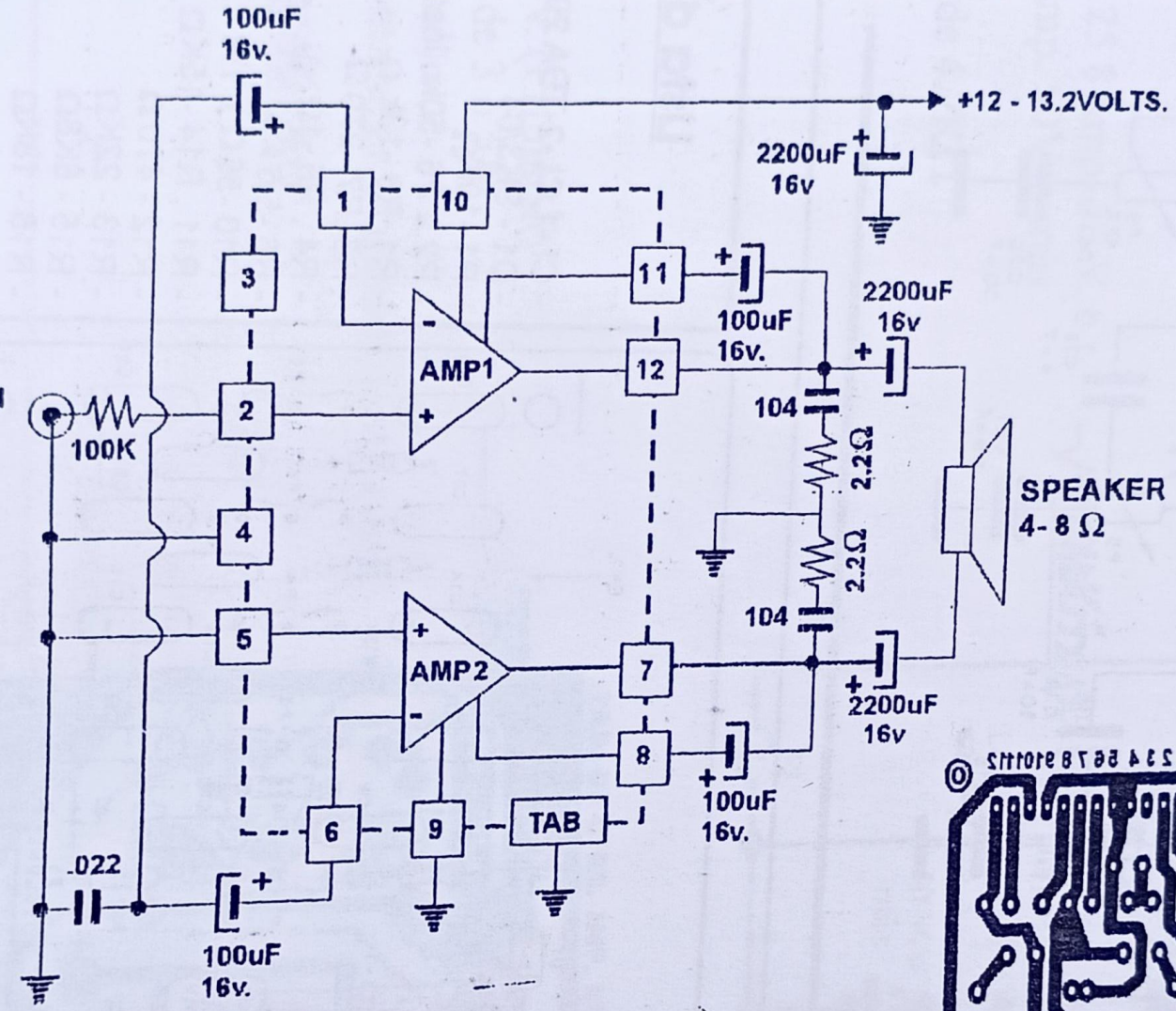

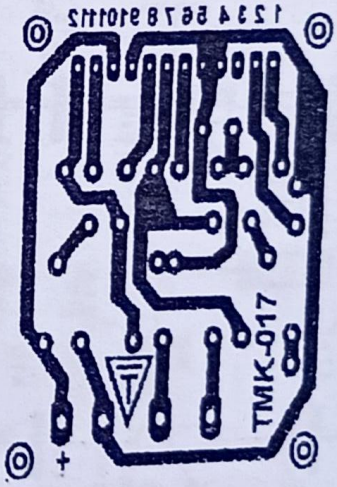

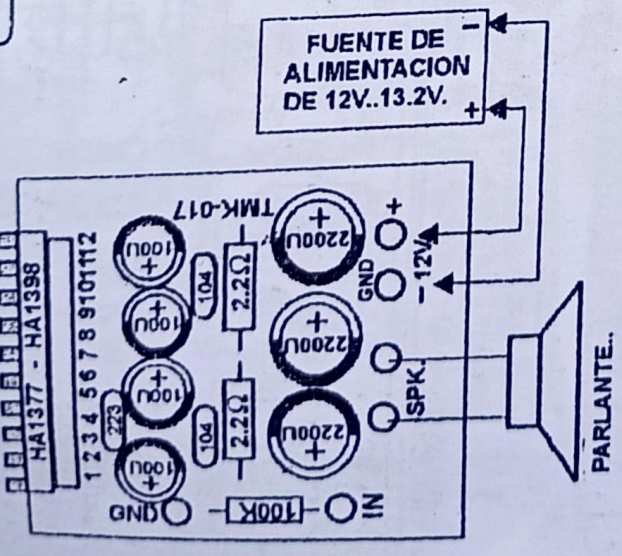

LISTA DE MATERIALES

1.-RESISTENCIA	2.2	2 PZS-
2.-RESISTENCIA.....	100K	1 PZA.
3.-COND.CERAM.	223	1 PZA.
4.-COND.CERAM.	104	2 PZS.
5.-COND.ELECT.	100UF16V.	4 PZS.
6.-COND.ELECT.	2200UF16V	3 PZS.
7.-C.INTEGRADO	Ha1377	1 PZA.
8.-C.IMPRESO.	TMK-017	1 PZA.
9.-DESIPADOR DE CALOR PARA I.C.		

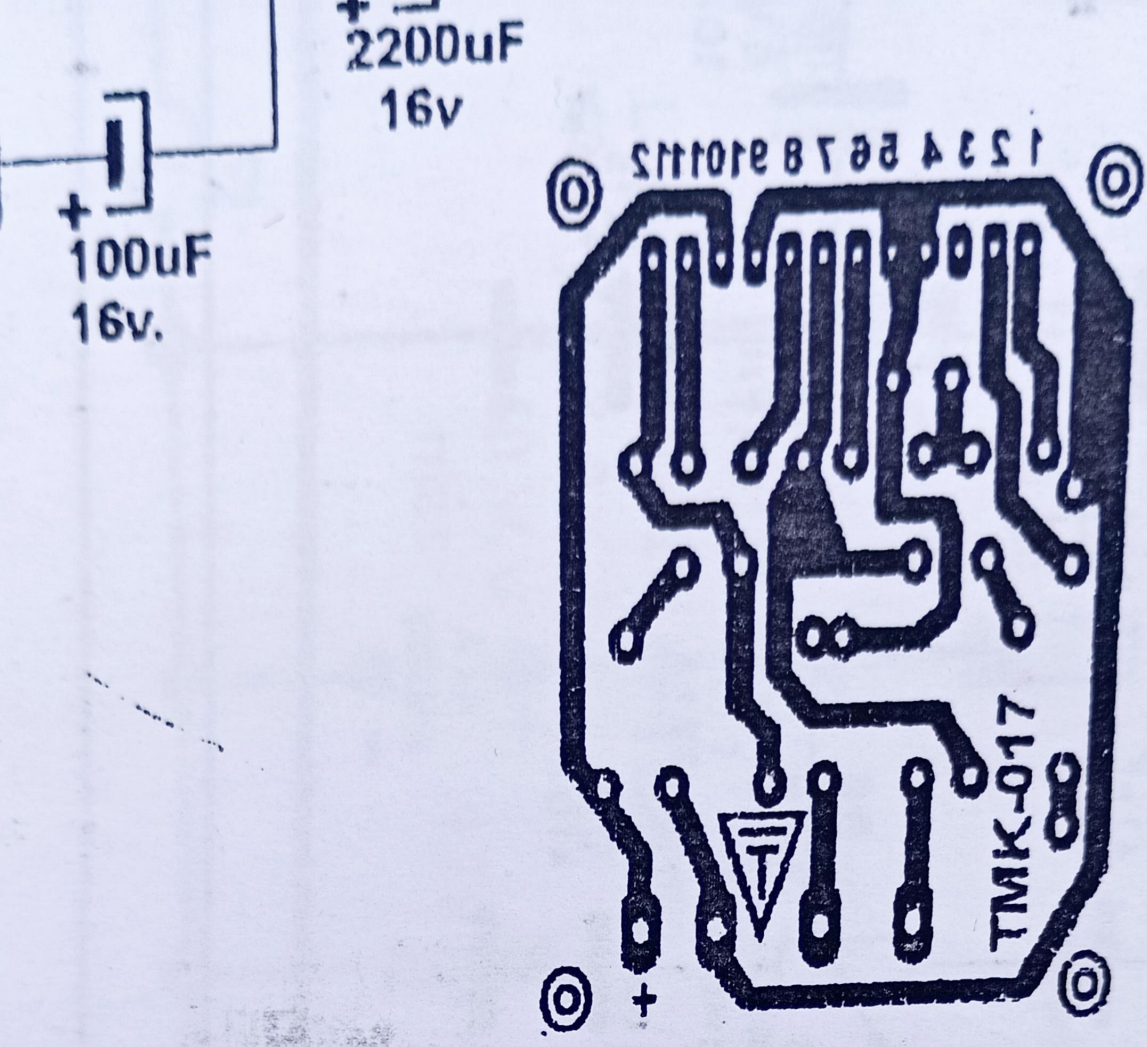

LISTA DE MATERIALES

1.-RESISTENCIA	2.2	2 PZS-
2.-RESISTENCIA.....	100K	1 PZA.
3.-COND.CERAM.	223	1 PZA.
4.-COND.CERAM.	104	2 PZS.
5.-COND.ELECT.	100UF16V.	4 PZS.
6.-COND.ELECT.	2200UF16V	3 PZS.
7.-C.INTEGRADO	Ha1377	1 PZA.
8.-C.IMPRESO.	TMK-017	1 PZA.
9.-DESIPADOR DE CALOR PARA I.C.		

3C | TALLER GALUX

POWER STEREO DE 50 WATTS

CON LA4440 A 12VDC.

TMK-015

TOMKITS®
PEDIDOS AL 287-1239

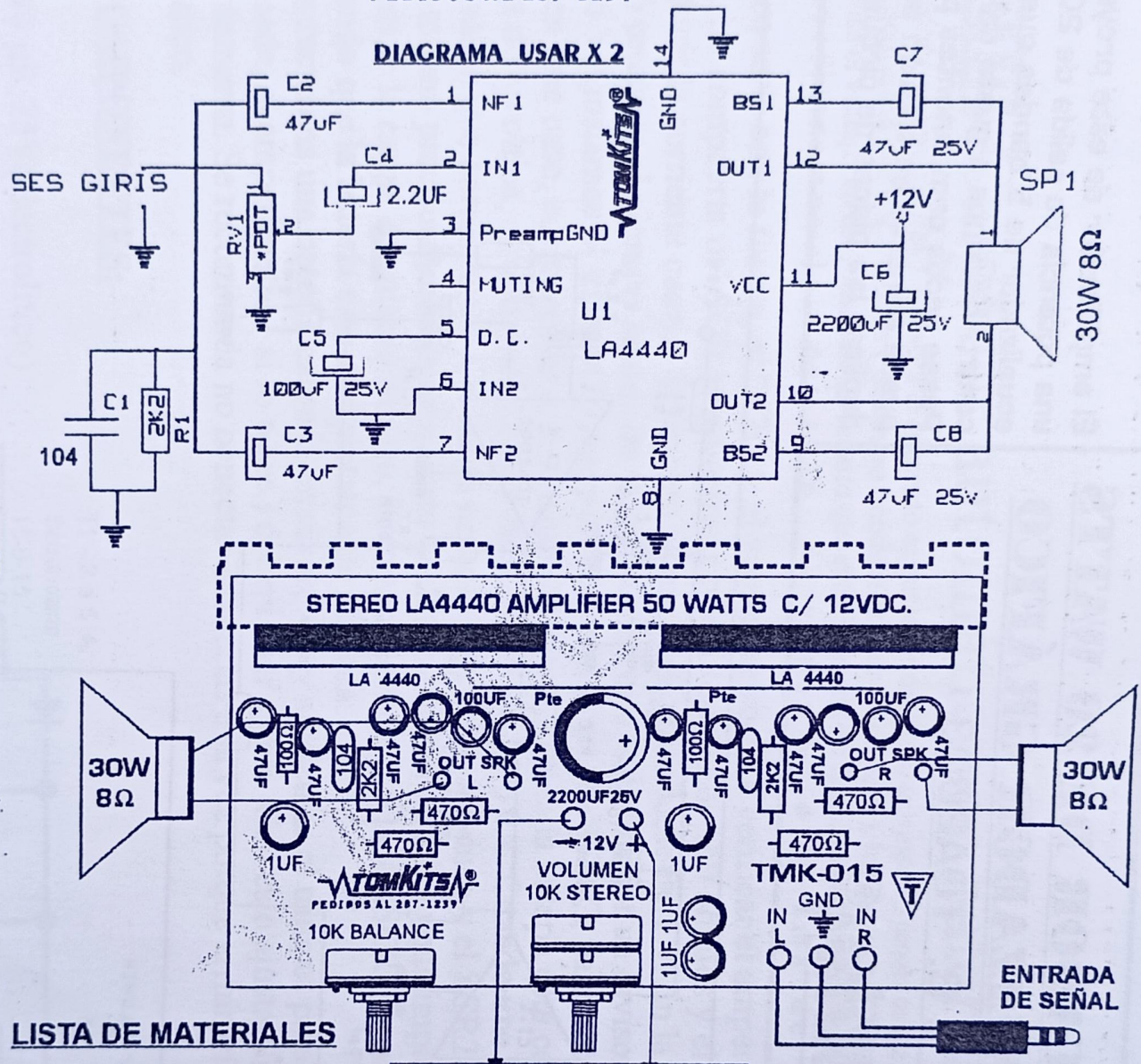

LISTA DE MATERIALES

R, 100Ω	2	PZAS.
R, 470Ω	4	"
R,2K2Ω	2	"
P,10K BALANCE	1	"
P,10K VOL. STEREO	1	"
C,47UF25V	8	"
C,2.2UF25V	2	"
C,1UF50V	4	"
C,2200UF	1	"
C,100UF	2	"
C,104	2	"
I.C ,LA4440	2	"
C.IMPRESO TOMKITS.	1	

FUENTE DE ALIMENTACION
DE 12VDC.
TAMBIEN PUEDE USAR
BATERIA DE 12V.

TOMKITS® PROYECTOS ELECTRONICOS
PEDIDOS:A NIVEL NACIONAL E INTERNACIONAL
TLF: 287-1239 - CEL :985647918 -945406196.

ALBERGALUX

R, 100Ω	2	PZAS.
R, 470Ω	4	"
R,2K2Ω	2	"
P,10K BALANCE	1	"
P,10K VOL. STEREO	1	"
C,47UF25V	8	"
C,2.2UF25V	2	"
C,1UF50V	4	"
C,2200UF	1	"
C,100UF	2	"
C,104	2	"
I.C ,LA4440	2	"
C.IMPRESO TOMKITS.	1	"

PROY

TALLERGALUX

TMK - 016

AMPLIFICADOR DE 20 WATTS CON ECUALIZADOR GRÁFICO

C/ I. C. TDA2003

TOMKITS®

El amplificador de este proyecto presenta una potencia de salida de 20w y posee un ecualizador de 5 bandas que permite el control de tonos a gusto del operador. Posee pocos componentes periféricos y puede armarse en versión estereo con solo duplicar las placas de circuito impreso .

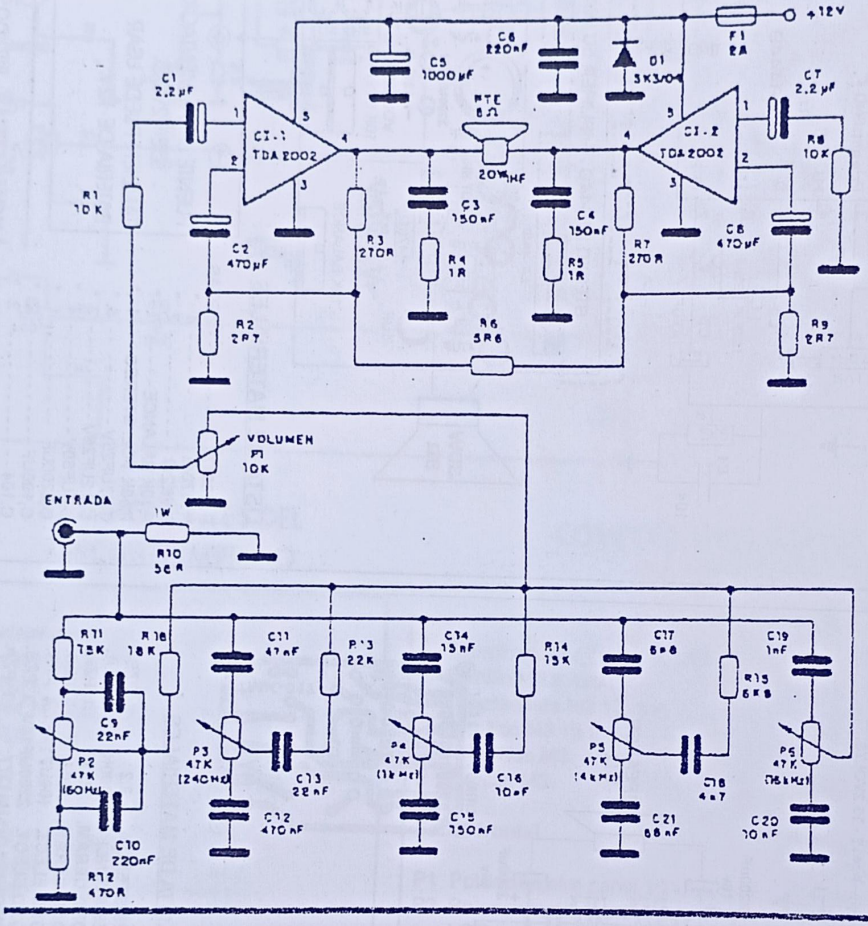

TOMKITS® PEDIDOS:A NIVEL NACIONAL E INTERNACIONAL

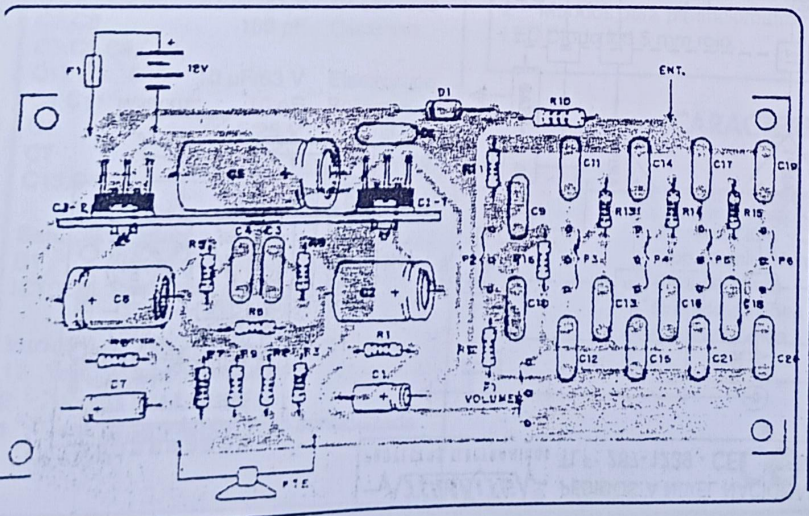

Lista de materiales

- CI -1,CL-2-TDA 2002
- D1 - SK3/04
- P1 -10KΩ
- P2 a P6 -50kΩlineales
- R1, R8 -10k Ω
- R3 ,R7 -270 Ω
- R4 , R5 -1Ω
- R6 -5,6 Ω
- R10 -56Ω x 1W
- R11 , R14 -15KΩ
- R12 - 470 Ω
- R13 - 22KΩ
- R15 - 6K8Ω
- R16 - 18KΩ

- C1 -2,2 Uf - Electrolíticos
- C2 ,c8 -470uf - Elect.
- C3,c4,c15 -150nf-ceram
- C5 - 1000uf - Electrolitico
- C6,c10-220nf- Ceramicos
- Cp, C13 - 22nf -ceramicos
- C11- 47nf - Ceramico
- C12 - 470mf -ceramico
- C14 - 15nf - Ceramico
- C16,c20 - 10nf-ceramico
- C17- 6n8 - Ceramico
- C18- 4n7 - Ceramico
- C19- 1nf - Ceramicol
- C20- 10nf - Ceramico
- C21 - 68nf - Ceramico

Disipadores Para Los C.I.

Lista de materiales

- Cl -1,CL-2-TDA 2002
- D1 - SK3/04
- P1 -10KΩ
- P2 a P6 -50kΩlineales
- R1, R8 -10k Ω
- R3 ,R7 -270 Ω
- R4 , R5 -1Ω
- R6 -5,6 Ω
- R10 -56Ω x 1W
- R11 , R14 -15KΩ
- R12 - 470 Ω
- R13 - 22KΩ
- R15 - 6K8Ω
- R16 - 18KΩ

- C1 -2,2 Uf - Electroliticos
- C2 ,c8 -470uf - Elect.
- C3,c4,c15 -150nf-ceram
- C5 - 1000uf - Electrolitico
- C6,c10-220nf- Ceramicos
- Cp, C13 - 22nf -ceramicos
- C11- 47nf - Ceramico
- C12 - 470mf -ceramico
- C14 - 15nf - Ceramico
- C16,c20 - 10nf-ceramico
- C17- 6n8 - Ceramico
- C18- 4n7 - Ceramico
- C19- 1nf - Ceramicoi
- C20- 10nf - Ceramico
- C21 - 68nf - Ceramico

Disipadores Para Los C.i.

TALLER GALUX

AMPLIFICADOR DE 20 WATTS CON ECUALIZADOR GRÁFICO

C/ I. C. TDA2003

TOMKITS®

El amplificador
una potencia de
ecualizador de 5
control de tono
Posee pocos co
puede armarse
duplicar las pla

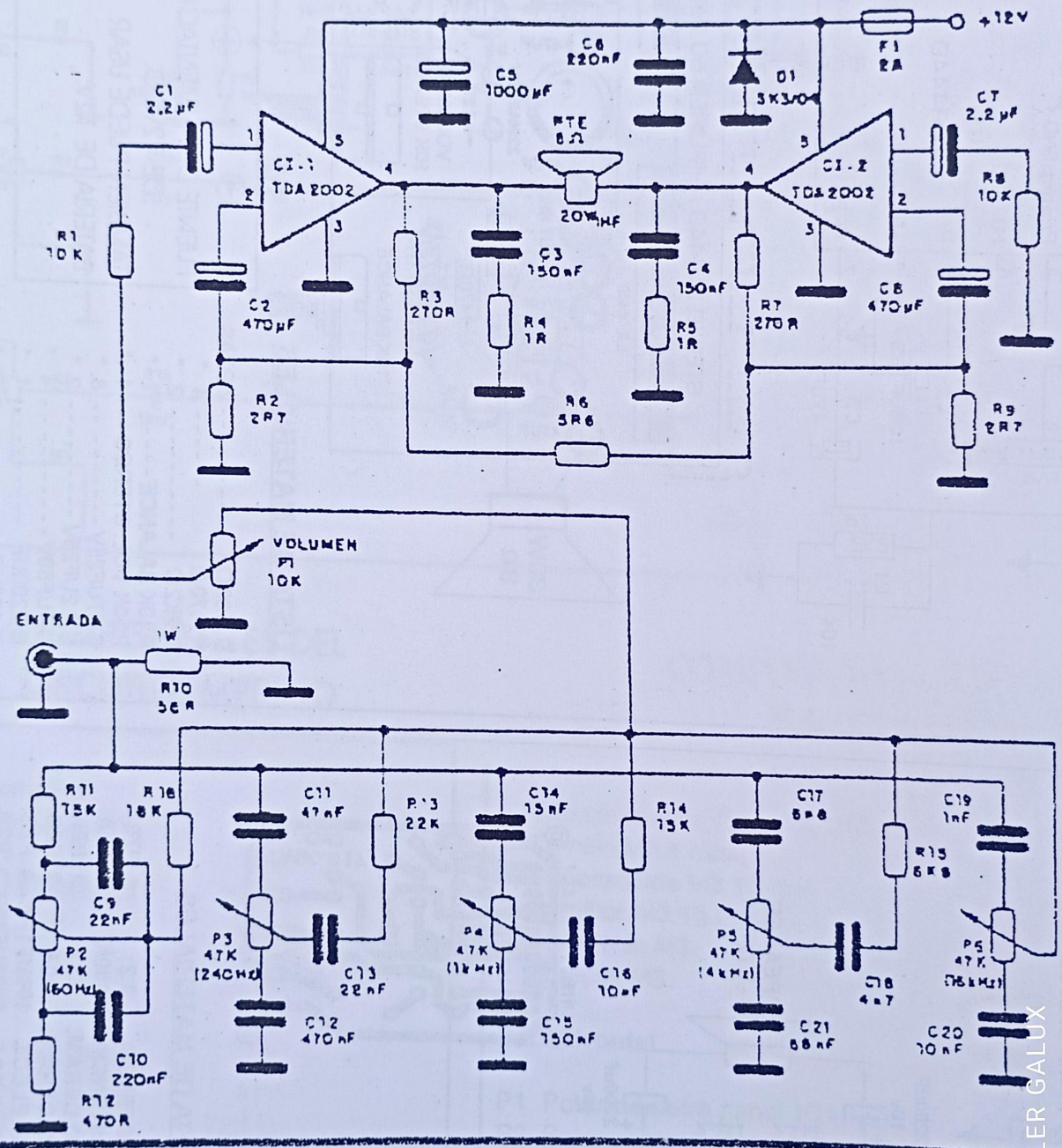

ALLER GALUX

TMK-033

POWER DE 15W+15WWATIOS

TOMKITS®

CON/LA4620

Diagrama

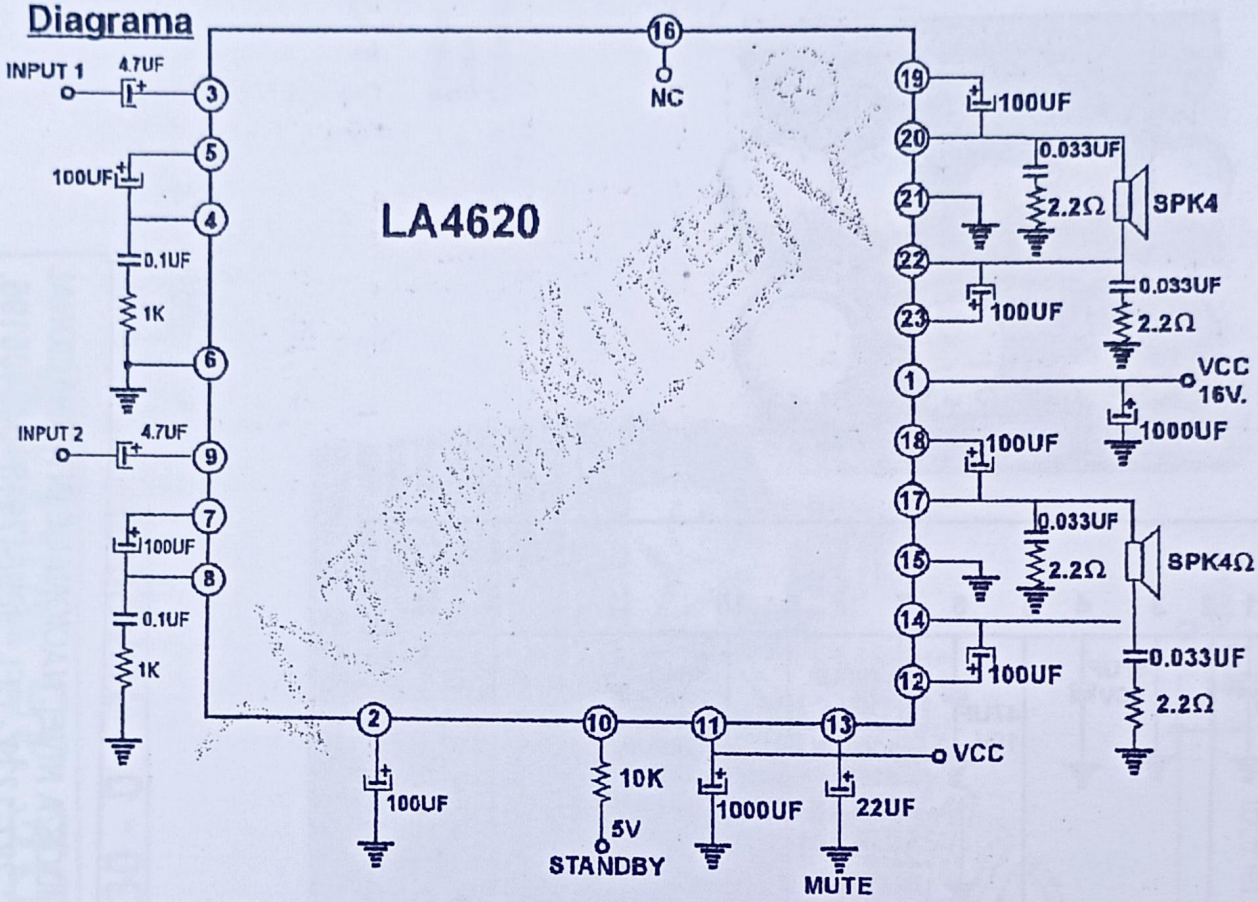

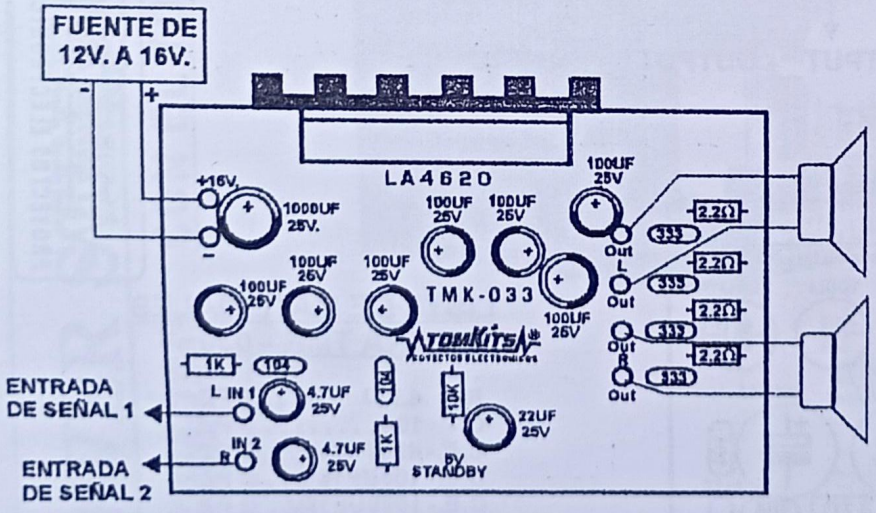

LISTA DE MATERIALES PARA TMK - 033

R_1K----------2
R_10K----------1
R_2.2Ω ----------4
C_100UF25V------7
C_1000UF25------1
C_4.7UF25--------2
C_22UF25---------1
C.ceramico_104---2
C.ceramico_333---4
I.C. La4620 --------1
2 PARLANTES
1 C.CIRCUITO TMK-033
SOLDADURA
CABLES

LISTA DE MATERIALES
PARA TMK - 033

R_1K----------2
R_10K----------1
R_2.2Ω ----------4
C_100UF25V------7
C_1000UF25------1
C_4.7UF25--------2
C_22UF25----------1
C.ceramico_104---2
C.ceramico_333---4
I.C. La4620 --------1
2 PARLANTES
1 C.CIRCUITO TMK-033
SOLDADURA
CABLES

TMK-036

POWER DE 12W+12WATIOS

TOMKITS®

CON/LA4445

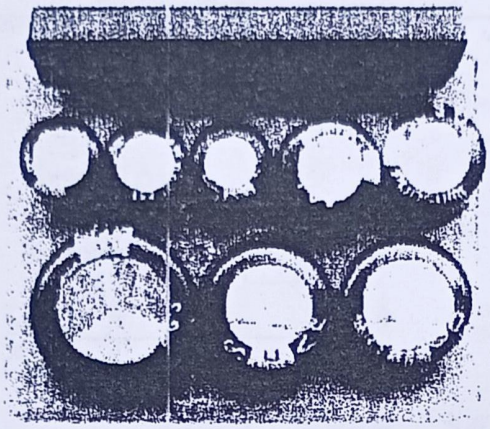

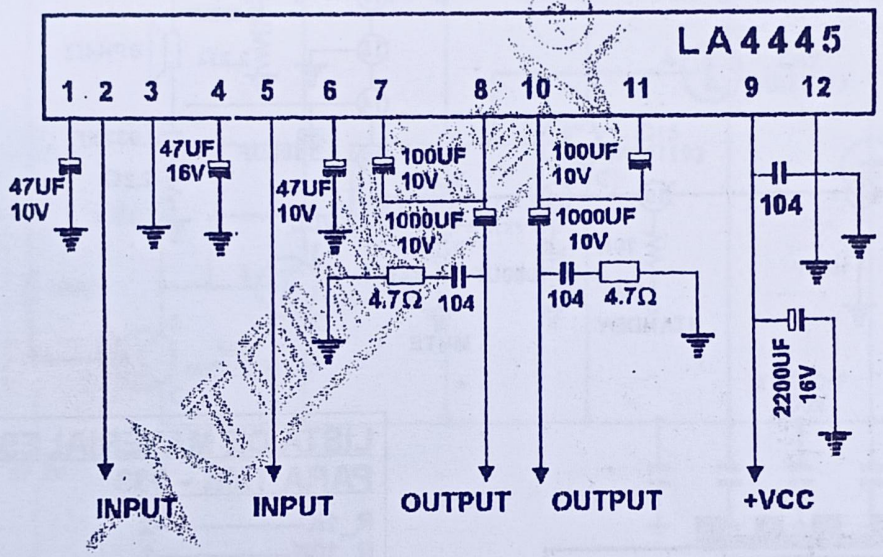

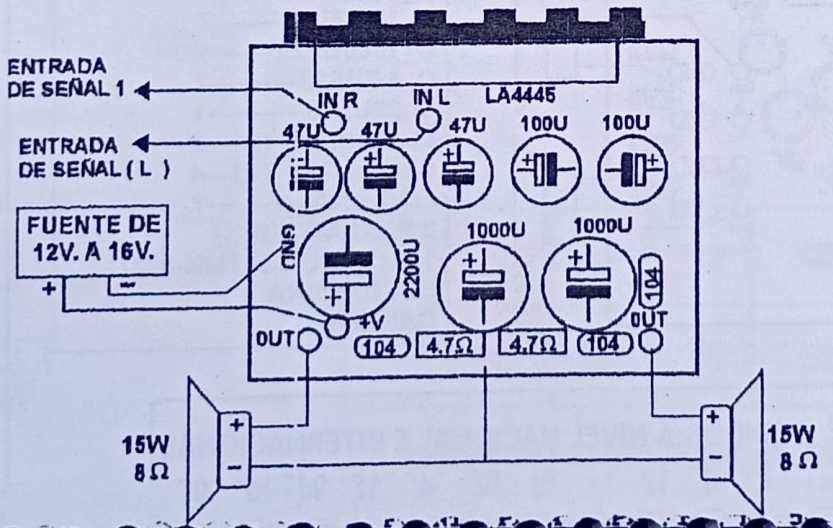

LISTA DE MATERIALES PARA TMK - 036

R.- 4.7Ω ..... 2 PZ.
C.- 104 ..... 3 PZ.
C,E.- 47UF16V. .. .. 2 PZ.
C,E.- 100UF16V. . . .2 PZ.
C,E.- 1000UF16V. . 2 PZ.
C,E.- 2200UF16V. .. 1 PZ.
I.C.- La4445 ... .1 PZ.
PARLANTES
C,IMPRESO TOMKITS.

TOMKITS® PROYECTOS ELECTRONICOS
PEDIDOS:A NIVEL NACIONAL E INTERNACIONAL
TLF: 287-1239 - CEL :985647918 -945406196.